УТВЕРЖДЕНО
Президиумом ФХМ
Протокол №2 от «21» февраля 2023 г.

_____ А.В. Николишин

# РЕГЛАМЕНТ

## Кубка Федерации хоккея г. Москвы по хоккею

## среди команд 2014 г.р.

## сезона 2022/2023

**г. Москва**

# Оглавление

ГЛАВА 1. ЦЕЛИ И ЗАДАЧИ СОРЕВНОВАНИЯ ..... 7

Статья 1. Цели проведения Соревнования ..... 7
Статья 2. Задачи проведения Соревнования ..... 7

ГЛАВА 2. ОБЩИЕ ПОЛОЖЕНИЯ ..... 7

Статья 3. Руководство Соревнованием ..... 7
Статья 4. Комитет по проведению соревнований ..... 7
Статья 5. Правила проведения Соревнования ..... 7

ГЛАВА 3.УЧАСТНИКИ И СХЕМА ПРОВЕДЕНИЯ СОРЕВНОВАНИЯ ..... 8

Статья 6. Формирование состава участников Соревнования ..... 8
Статья 7. Схема проведения Соревнования ..... 8
Статья 8. Календарь матчей Соревнования ..... 8
Статья 9. Структура проведения Соревнования ..... 8
Статья 10. Система начисления очков на Первом этапе Соревнования ..... 11
Статья 11.Определение результатов и мест команд по итогам Первого этапа Соревнования ..... 11
Статья 12.Определение мест команд в группах перед началом Второго этапа Соревнования ..... 12
Статья 13.Учет итогов матчей Соревнования с аннулированным результатом ..... 13
Статья 14.Учет итогов несостоявшихся матчей Соревнования ..... 13
Статья 15.Учет итогов результатов технических поражений ..... 13
Статья 16.Форма и порядок подготовки Официальных таблиц Соревнования ..... 14
Статья 17.Итоги проведения соревнования ..... 14

ГЛАВА 4.УСЛОВИЯ УЧАСТИЯ КОМАНД В СОРЕВНОВАНИИ ..... 17

Статья 18.Условия допуска команд к участию в Соревновании ..... 17
Статья 19. Требования к составам команд ..... 18
Статья 20.Требования к форме команд ..... 19

ГЛАВА 5.ЗАЯВКА КОМАНД ДЛЯ УЧАСТИЯ В СОРЕВНОВАНИИ ..... 20

Статья 21. Сроки подачи заявочного листа ..... 20
Статья 22.Форма заявочного листа ..... 21
Статья 23.Условия включения хоккеистов в заявочный лист ..... 21
Статья 24.Приложения к заявке команды ..... 22
Статья 25.Сроки возможных дозаявок хоккеистов ..... 24
Статья 26.Заявка хоккеистов на отдельный матч Соревнования ..... 25

ГЛАВА 6.УСЛОВИЯ ПРОВЕДЕНИЯ СОРЕВНОВАНИЯ ..... 26

Статья 27.Общие положения проведения отдельного матча Соревнования ..... 26
Статья 28. Дополнительный период (овертайм) на Втором этапе ..... 27
Статья 29.Перерывы между периодами матча ..... 28
Статья 30.Послематчевое рукопожатие ..... 28
Статья 31.Задержка (опоздание) одной из команд к месту проведения матча ..... 28
Статья 32.Оформление Официального протокола матча ..... 28
Статья 33.Порядок разрешения спорных и конфликтных ситуаций в период проведения ..... 29

ГЛАВА 7.ОБЯЗАННОСТИ И ОТВЕТСТВЕННОСТЬ ХОККЕЙНЫХ ШКОЛ ..... 29

Статья 34.Обязанности хоккейных школ ..... 29
Статья 35.Ответственность хоккейных школ ..... 30

ГЛАВА 8.НАГРАЖДЕНИЕ ПОБЕДИТЕЛЕЙ И ПРИЗЕРОВ ..... 32

СОРЕВНОВАНИЯ ..... 32

Статья 36.Награждение призеров ..... 32

Статья 37.Индивидуальные и командные призы ..... 32
ГЛАВА 9.ПОДАЧА И РАССМОТРЕНИЕ ПРОТЕСТА ..... 32
Статья 38.Основания для подачи протеста ..... 32
Статья 39.Порядок подачи протеста ..... 32
Статья 40.Основания для отказа в рассмотрении протеста ..... 33
Статья 41.Порядок и сроки рассмотрения протеста ..... 33
ГЛАВА 10.СУДЕЙСТВО ..... 34
Статья 43. Организация судейства матчей Соревнования ..... 34
Статья 44. Состав судейской бригады ..... 34
Статья 45. Порядок назначения и оплаты работы судей ..... 35
Статья 46.Требования к форме и экипировке судей ..... 35
Статья 47.Порядок подготовки к судейству матча ..... 35
Статья 48.Порядок действия судей после окончания матча ..... 36
Статья 49.Порядок исправления ошибок в Официальных протоколах матчей ..... 36
Статья 50. Ответственность судей ..... 36
ГЛАВА 11.СТАТИСТИКА ..... 37
Статья 51. Организация статистического обеспечения Соревнования ..... 37
ГЛАВА 12.ДИСЦИПЛИНАРНЫЕ НАРУШЕНИЯ И НАКАЗАНИЯ ..... 37
Статья 52.Дисциплинарные санкции и штрафы хоккеистов и хоккейных школ ..... 37
Статья 53.Порядок определения наказаний хоккеистов и представителей команд после совершения ими дисциплинарных нарушений ..... 37
ГЛАВА 13.ТРЕБОВАНИЯ К СПОРТСООРУЖЕНИЯМ ..... 38
Статья 54. Общие требования к спортсооружениям ..... 38
ГЛАВА 14.ОБЕСПЕЧЕНИЕ БЕЗОПАСНОСТИ ..... 40
Статья 55.Общие требования по обеспечению безопасности ..... 40
ГЛАВА 15. МЕРЫ ПО ПРЕДОТВРАЩЕНИЮ ПРОТИВОПРАВНОГО ВЛИЯНИЯ НА РЕЗУЛЬТАТЫ ОФИЦИАЛЬНЫХ СПОРТИВНЫХ СОРЕВНОВАНИЙ ..... 42
Статья 56.Меры по предотвращению противоправного влияния на результаты официальных спортивных соревнований ..... 42
ГЛАВА 16.ИНФОРМАЦИОННАЯ ПОДДЕРЖКА СОРЕВНОВАНИЯ ..... 43
Статья 57.Интернет сайты спортивных школ и ФХМ ..... 43
ГЛАВА 17. МАТЕРИАЛЬНО – ТЕХНИЧЕСКОЕ ОБЕСПЕЧЕНИЕ ..... 43
СТАТЬЯ 58. МАТЕРИАЛЬНО – ТЕХНИЧЕСКОЕ ОБЕСПЕЧЕНИЕ СОРЕВНОВАНИЯ ..... 43
ПРИЛОЖЕНИЕ № 1 ..... 44
ПРИЛОЖЕНИЕ № 2 ..... 45
ПРИЛОЖЕНИЕ № 3 ..... 46
ПРИЛОЖЕНИЕ № 5 ..... 48
ПРИЛОЖЕНИЕ №6 ..... 49
ПРИЛОЖЕНИЕ № 7 ..... 54
ПРИЛОЖЕНИЕ № 8 ..... 55
ПРИЛОЖЕНИЕ № 9 ..... 56
ПРИЛОЖЕНИЕ № 10 ..... 57

ПРИЛОЖЕНИЕ №11 ..... 58
ПРИЛОЖЕНИЕ №12 ..... 59
ПРИЛОЖЕНИЕ №13 ..... 60
ПРИЛОЖЕНИЕ № 14 ..... 61
ПРИЛОЖЕНИЕ № 15 ..... 62

## ТЕРМИНЫ, ОПРЕДЕЛЕНИЯ И СОКРАЩЕНИЯ

В тексте настоящего Регламента и применительно к содержанию его глав и статей используются следующие термины, определения и сокращения:

| | |
|---|---|
| **Москомспорт** | Департамент спорта г. Москвы |
| **ИИХФ** | Международная федерация хоккея на льду |
| **ФХР** | Общероссийская общественная организация «Федерация хоккея России» |
| **ФХМ** | Региональная общественная организация «Федерация хоккея г. Москвы» |
| **Официальный сайт** | Официальный сайт ФХМ www.fhmoscow.com в информационно-коммуникационной сети Интернет, на котором размещается информация обо всех соревнованиях, проводимых ФХМ |
| **Соревнование** | Кубок Федерации хоккея г. Москвы среди команд 2014 г.р. |
| **Регламент** | Регламент, определяющий условия и порядок участия команд хоккейной школы, хоккеистов, тренеров, руководителей и иных должностных лиц хоккейной школы, судей, инспекторов в Соревновании |
| **Президиум** | Постоянно действующий руководящий орган ФХМ |
| **РУСАДА** | Российское антидопинговое агентство |
| **Комиссия по переходам хоккеистов** | Комиссия ФХМ, созданная в соответствии с Положением о переходах ФХР, рассматривающая вопросы о Переходах Юниоров и определяющая условия таких переходов |
| **Спортивно-дисциплинарный комитет (СДК)** | Комитет ФХМ, созданный в целях рассмотрения протестов, ситуаций и/или событий, возникающих в ходе проведения матчей, связанных с дисциплинарными нарушениями со стороны хоккеистов, тренеров и других лиц хоккейных школ, а также вопросов о наложении, снятии и переквалификации наложенных на хоккеистов, тренеров и других лиц хоккейных школ дополнительных дисциплинарных санкций, в соответствии с Регламентом |

| | |
|---|---|
| **Комитет по проведению соревнований** | Структурное подразделение ФХМ, осуществляющее непосредственное проведение соревнований, контроль за проведением соревнований и исполнения регламентов ФХМ, а также урегулирование иных вопросов в пределах своей компетенции |
| **Главная судейская коллегия (ГСК)** | Подразделение ФХМ, осуществляющее назначение судейских бригад на матчи |
| **Хоккейная школа** | Юридическое лицо независимо от его организационно-правовой формы, в том числе СШ, СШОР и/или структурное подразделение юридического лица, осуществляющее обучение хоккею детей и юношей в соответствии с порядком, предусмотренным действующим законодательством, и принимающее участие в Соревновании |
| **Матч** | Хоккейный матч, проводимый ФХМ. Команда – «хозяин» поля выступает в тёмной форме, команда – «гость» - в светлой форме, контрастной по цвету. |
| **Хоккейная команда** | Спортсмен, зачисленный приказом на основании личного заявления/заявления его законных представителей в хоккейную школу и допущенный до участия в Соревновании |
| **Хоккеист** | Спортсмен, допущенный до участия в Соревновании |
| **Тренер** | Работник хоккейной школы, трудовая функция которого состоит в проведении с хоккеистами тренировочных мероприятий и осуществлении руководства состязательной деятельностью хоккеистов для достижения спортивных результатов |
| **Незаявленный хоккеист/тренер** | Хоккеист/тренер, недопущенный до участия в Соревновании и/или не включенный в заявочный лист команды на матч |
| **Спортивное сооружение** | Объект спорта, соответствующий требованиям действующего законодательства, Правилам игры в хоккей и положениям Регламента |
| **Правила игры в хоккей** | Правила вида спорта «хоккей», утвержденные приказом Министерства спорта Российской Федерации от 18 августа 2021 г. № 644, «Официальная книга правил ИИХФ 2018-2022» |
| **Судья** | Официальное лицо из списка судей, утвержденного Президиумом ФХМ, назначенное ФХМ для обслуживания матча и выполняющее требования |

| | |
|---|---|
| | Региональной коллегии судей ФХМ, квалификационные требования к спортивным судьям по виду спорта «хоккей» и требования иных документов ФХМ |
| **Официальный протокол матча** | Официальный документ установленной формы, подписанный тренерами участвующих в матче команд и главными судьями матча, фиксирующий количественно-качественные характеристики, особые замечания и результат матча |
| **Инспектор матча** | Официальное лицо из утвержденного Президиумом ФХМ списка инспекторов, назначенное ФХМ для инспектирования матча и контроля качества судейства |
| **Дисциплинарная санкция** | Предупреждение и/или отстранение от участия в Соревновании за нарушение Правил игры в хоккей и/или положений Регламента |
| **Техническое поражение** | Результат в матче (-/+), который засчитывается одной из участвующих в Соревновании команд без проведения матча с соперником, либо после его досрочного окончания, а также вследствие отмены результата проведенного матча |
| **Техническая победа** | Результат в матче (+/-), который засчитывается противнику стороны, получившей техническое поражение |
| **Реестр ФХР** | Совокупность систематизированной информации о хоккеистах, тренерах и иных специалистах хоккея, в том числе о Юниорах и Выпускниках хоккейных школ, принимающих участие в спортивных соревнованиях по хоккею |
| **Заявочный лист** | Официальный документ, созданный по форме Реестра ФХР, позволяющий допустить команду к участию в Соревновании |
| **Заявочный лист команды на матч** | Официальный документ, созданный по форме, предусмотренной настоящим Регламентом, позволяющий допустить хоккеистов на матч согласно заявочному листу |

## ГЛАВА 1. ЦЕЛИ И ЗАДАЧИ СОРЕВНОВАНИЯ

**Статья 1. Цели проведения Соревнования**

1. Соревнование проводится в целях:

1.1. Пропаганды и дальнейшего развития хоккея в г. Москве;

1.2. Вовлечения детей г. Москвы в занятия физической культурой и спортом.

**Статья 2. Задачи проведения Соревнования**

1. Задачами проведения Соревнования являются:

1.1. Определение исключительно по спортивному принципу победителей и призеров Соревнования;

1.2. Повышение уровня мастерства хоккеистов, а также опыта участия в соревнованиях по хоккею;

1.3. Повышение уровня судейства;

1.4. Повышение уровня профессиональной подготовки тренерских кадров;

1.5. Повышение качества учебно-тренировочной и воспитательной работ.

## ГЛАВА 2. ОБЩИЕ ПОЛОЖЕНИЯ

**Статья 3. Руководство Соревнованием**

1. Общее руководство проведением Соревнования осуществляет ФХМ при поддержке Москомспорта.

2. Непосредственную работу по организации, проведению и контролю за проведением Соревнования осуществляет Комитет по проведению соревнований.

**Статья 4. Комитет по проведению соревнований**

1. Комитет по проведению соревнований осуществляет оперативное взаимодействие с представителями хоккейных школ, хоккеистами, тренерами, судьями, инспекторами матча и иными лицами, задействованными в организации, подготовке и проведении Соревнования посредством телефонной, электронной и почтовой связей.

2. Решения Комитета по проведению соревнований являются обязательными для исполнения всеми командами, хоккеистами, тренерами, судьями и иными лицами, задействованными в проведении Соревнования.

**Статья 5. Правила проведения Соревнования**

1. Соревнование проводится по Правилам игры в хоккей и в соответствии с настоящим Регламентом.

2. Все хоккеисты, тренеры, руководители хоккейных школ, судьи

и иные лица, задействованные в матчах Соревнования, обязаны знать и выполнять Правила игры в хоккей и нормы настоящего Регламента.

3. Во время проведения официальных матчей Соревнования в зоне проведения должна находиться машина скорой медицинской помощи и соответствующий медицинский персонал для оказания в случае необходимости скорой медицинской помощи.

## ГЛАВА 3. УЧАСТНИКИ И СХЕМА ПРОВЕДЕНИЯ СОРЕВНОВАНИЯ

### Статья 6. Формирование состава участников Соревнования

1. К участию в Соревновании могут быть допущены команды хоккейных школ г. Москвы, субъектов Российской Федерации и иностранных государств 2014 г. р.

2. Состав участников формируется на основании заявок, поданных в ФХМ. Окончательный состав участников Соревнования определяется и утверждается решением Президиума.

### Статья 7. Схема проведения Соревнования

1. Матчи Соревнования проводятся в 2 этапа:

1.1. Матчи Первого этапа (группового) проводятся:

- в группах «2», «3», «5» в 1 круг 8 команд;
- в группах «1», «4», «6», «7», «8» в 1 круг 10 команд.

1.2.Матчи Второго этапа проводятся в 9-и группах по системе плей-офф.

2. Распределение команд по группам перед началом Соревнования происходит по решению Комитета по проведению соревнований.

### Статья 8. Календарь матчей Соревнования

1. Сроки проведения матчей определяются в календаре матчей Соревнования.

2. Календарь матчей Соревнования разрабатывается Комитетом по проведению соревнований до начала Соревнования, утверждается Президентом ФХМ и доводится до сведения хоккейных команд, а также публикуется на Официальном сайте.

3. Изменение расписания матчей, включенных в календарь матчей Соревнования, возможно только в случае изменения количества участников Соревнования.

4. Перенос матчей Соревнования невозможен.

### Статья 9. Структура проведения Соревнования

1. Матчи Первого этапа Соревнования проводятся в 8-и группах («1», «2», «3», «4», «5», «6», «7» и «8») в 1 круг, определяя:

1.1. Порядок занятых командами мест в группах «1», «2», «3», «4», «5», «6», «7» и «8» для формирования групп на Втором этапе Соревнования.
2. Матчи Второго этапа Соревнования проводятся в 9-и группах («А», «Б», «В», «Г», «Д», «Е», «Ж», «З» и «И»), определяя:
2.1. Победителя Соревнования и обладателя Кубка Федерации хоккея г. Москвы в группе «А»;
2.2. Победителей в группах «Б», «В», «Г», «Д», «Е», «Ж», «З» и «И»;
2.3. Призеров Соревнования в группах «А», «Б», «В», «Г», «Д», «Е», «Ж», «З», «И»;
3. Формирования групп на Втором этапе Соревнования происходит следующим образом:
3.1. Группу «А» образуют команды, занявшие 1-е места в группах «1», «2», «3», «4», «5», «6», «7» и «8» по итогам Первого этапа Соревнования;
3.2. Группу «Б» образуют команды, занявшие 2-е места в группах «1», «2», «3», «4», «5», «6», «7» и «8» по итогам Первого этапа Соревнования;
3.3. Группу «В» образуют команды, занявшие 3-и места в группах «1», «2», «3», «4», «5», «6», «7» и «8» по итогам Первого этапа Соревнования;
3.4. Группу «Г» образуют команды, занявшие 4-е места в группах «1», «2», «3», «4», «5», «6», «7» и «8» по итогам Первого этапа Соревнования;
3.5. Группу «Д» образуют команды, занявшие 5-е места в группах «1», «2», «3», «4», «5», «6», «7» и «8» по итогам Первого этапа Соревнования;
3.6. Группу «Е» образуют команды, занявшие 6-е места в группах «1», «2», «3», «4», «5», «6», «7» и «8» по итогам Первого этапа Соревнования;
3.7. Группу «Ж» образуют команды, занявшие 7-е места в группах «1», «2», «3», «4», «5», «6», «7» и «8» по итогам Первого этапа Соревнования;
3.8. Группу «З» образуют команды, занявшие 8-е места в группах «1», «2», «3», «4», «5», «6», «7» и «8» по итогам Первого этапа Соревнования.
3.9. Группу «И» образуют команды, занявшие 9-е места и 3 лучших команды занявшие 10-е места в группах «1», «4», «6», «7», «8» по итогам Первого этапа Соревнования.

**<u>Примечание:</u>**
1. Команды, занявшие 9-е места в группах «1», «4», «6», «7», «8», по итогам Первого этапа Соревнования, автоматически попадают в группу «И».
2. Среди команд занявших 10 - е места в группах «1», «4», «6», «7», «8» по итогам Первого этапа Соревнования, определяются 3 лучших команды согласно критериям ст. 12 Регламента.

4. Проведение матчей Второго этапа соревнования (плей-офф) осуществляется следующим образом:
4.1. Пары для 1/4 стадии плей-офф формируются комитетом по проведению соревнований по спортивному принципу согласно ст. 12 Регламента.
4.2. Команда, занявшая первое место по итогам распределения мест между командами в группах, играет с командой, занявшей восьмое место по итогам распределения мест между командами в группах, образуя пару номер один;
4.3. Команда, занявшая второе место по итогам распределения мест между командами в группах, играет с командой, занявшей седьмое место по итогам распределения мест между командами в группах, образуя пару номер два;
4.4. Команд, занявшая третье место по итогам распределения мест между командами в группах, играет с командой, занявшей шестое место по итогам распределения мест между командами в группах, образуя пару номер три;
4.4. Команда, занявшая четвертое место по итогам распределения мест между командами в группах, играет с командой, занявшей пятое место по итогам распределения мест между командами в группах, образуя пару номер четыре;
4.5. Команда-победитель в каждой из пар примет участие в 1/2 стадии плей-офф.
4.6. Команда, проигравшая в каждой из пар, примет участие в матчах для дальнейшего распределения мест в группе с 5 по 8 включительно.
4.7. Проигравший в паре номер один играет с проигравшим в паре номер четыре, образуя пару номер пять.
4.8. Проигравший в паре номер два играет с проигравшим в паре номер три, образуя пару номер шесть.
4.9. Победитель пары номер пять играет с победителем пары номер шесть, определяя команду, занявшую пятое и шестое место в группе на Втором этапе Соревнования.
4.10. Проигравший в паре номер пять играет с проигравшим в паре номер шесть, определяя команду, занявшую седьмое и восьмое место в группе на Втором этапе Соревнования.
4.11. Дальнейшее формирование пар на 1/2 стадии плей-офф осуществляется по принципу:
4.12. Победитель пары один играет с победителем пары четыре, определяя участника финала плей-офф и участника матча за 3 место плей-офф;
4.13. Победитель пары два играет с победителем пары три, определяя участника финала плей-офф и участника матча за 3 место плей-офф;
4.14. В финале плей-офф встречаются победители полуфиналов плей-офф. В матче плей-офф за 3 место – проигравшие в полуфинале плей-офф.

**Примечание:** Команда – «хозяин» поля в матчах Второго этапа определяется методом жребия.

**Статья 10. Система начисления очков на Первом этапе Соревнования**

1. По результатам каждого матча Первого этапа Соревнования начисляется:

1.1. За победу - 2 очка;

1.2. За ничью - 1 очко;

1.3. За поражение очки не начисляются.

**Статья 11. Определение результатов и мест команд по итогам Первого этапа Соревнования**

1. Места команд в таблице Соревнования определяются по наибольшей сумме очков, набранных во всех матчах.

2. В случае одинакового количества очков у 2-х или более команд для определения текущего и/или окончательного распределения мест между командами в период проведения Первого этапа Соревнования применяются последовательно следующие критерии:

2.1. Более высокое место получает та из команд, которая набрала набольшее количество очков во всех матчах Первого этапа между командами, имеющими одинаковое количество очков;

2.2. В случае, если 2 или более команды имеют одинаковое количество очков, набранных во всех проведенных в Соревновании матчах Первого этапа, и критерий, указанный в пункте 2.1. настоящей статьи Регламента не позволяет определить команду, занимающую среди этих команд более высокое место, то более высокое место занимает та из команд, которая имеет лучшую разницу заброшенных и пропущенных шайб во всех матчах между этими командами;

2.3. В случае, если 2 или более команды имеют одинаковое количество очков, набранных во всех проведенных в Соревновании матчах Первого этапа, и критерии, указанные в пунктах 2.1. и 2.2. настоящей статьи Регламента не позволяют определить команду, занимающую среди этих команд более высокое место, то более высокое место занимает та из команд, которая имеет лучшую разницу заброшенных и пропущенных шайб во всех проведенных матчах на Первом этапе Соревнования;

2.4. В случае, если 2 или более команды имеют одинаковое количество очков, набранных во всех проведенных в Соревновании матчах Первого этапа, и критерии, указанные в пунктах 2.1., 2.2. и 2.3. настоящей статьи Регламента не позволяют определить команду, занимающую среди этих команд более высокое место, то более высокое место занимает та из команд, которая имеет наибольшее число побед во всех проведенных матчах на Первом этапе Соревнования;

2.5. В случае, если 2 или более команды имеют одинаковое количество очков, набранных во всех проведенных в Соревновании матчах Первого этапа, и критерии, указанные в пунктах 2.1., 2.2., 2.3. и 2.4. настоящей статьи Регламента не позволяют определить команду, занимающую среди этих команд более высокое место, то более высокое место занимает та из команд, которая имеет наибольшее количество шайб, заброшенных командой во всех проведенных матчах на Первом этапе Соревнования;
2.6. В случае, если 2 или более команды имеют одинаковое количество очков, набранных во всех проведенных в Соревновании матчах Первого этапа, и критерии, указанные в пунктах 2.1., 2.2., 2.3., 2.4. и 2.5. настоящей статьи Регламента не позволяют определить команду, занимающую среди этих команд более высокое место, то распределение мест между командами определяется жребием.

**Статья 12. Определение мест команд в группах перед началом Второго этапа Соревнования**

1. Для определения распределения мест между командами в группах перед началом проведения Второго этапа Соревнования применяются последовательно следующие критерии:
1.1. Более высокое место получает та из команд, которая набрала набольшее количество очков во всех матчах Первого этапа Соревнования;
1.2. В случае, если критерий, указанный в пункте 1.1. настоящей статьи Регламента не позволяет определить команду, занимающую среди этих команд более высокое место, то более высокое место занимает та из команд, которая имеет лучшую разницу заброшенных и пропущенных шайб во всех матчах Первого этапа Соревнования;
1.3. В случае, если критерии, указанные в пунктах 1.1. и 1.2. настоящей статьи Регламента не позволяют определить команду, занимающую среди этих команд более высокое место, то более высокое место занимает та из команд, которая имеет наибольшее число всех побед во всех проведенных матчах на Первом этапе Соревнования;
1.4. В случае, если критерии, указанные в пунктах 1.1., 1.2. и 1.3. настоящей статьи Регламента не позволяют определить команду, занимающую среди этих команд более высокое место, то более высокое место занимает та из команд, которая имеет наибольшее количество шайб, заброшенных командой во всех проведенных матчах на Первом этапе Соревнования;
1.5. В случае, если критерии, указанные в пунктах 1.1., 1.2., 1.3. и 1.4. настоящей статьи Регламента не позволяют определить команду, занимающую

среди этих команд более высокое место, то распределение мест между командами определяется жребием.

**Примечание:**

При распределении мест между командами в группах «А», «Б», «В», «Г», «Д», «Е», «Ж», «З» перед началом проведения Второго этапа Соревнования, не учитываются результаты матчей первого этапа с командами, занявшими 9-е и 10-е места в группах «1», «4», «6», «7», «8».

**Статья 13. Учет итогов матчей Соревнования с аннулированным результатом**

1. В случаях, когда в соответствии с положениями Регламента результат отдельного матча Соревнования должен быть аннулирован с одновременным зачетом одной из команд технического поражения, применяются следующие правила:

1.1. Если матч состоялся, завершился и команда, которой должно быть засчитано техническое поражение, его проиграла, то результат матча не аннулируется и остается прежним;

1.2. Если матч состоялся, но не завершился, или состоялся, но команда, которой должно быть засчитано техническое поражение, его выиграла, то результат матча аннулируется, а соответствующей команде засчитывается техническое поражение и очки не начисляются. Команде соперника засчитывается техническая победа и начисляются 2 очка.

**Статья 14. Учет итогов несостоявшихся матчей Соревнования**

1. В случаях, когда отдельный матч Соревнования не состоялся и одной из команд, которая должна была принять в нем участие, в соответствии с положениями Регламента должно быть засчитано техническое поражение, то этой команде очки не начисляются.

2. Команде соперника засчитывается техническая победа и начисляются 2 очка.

**Статья 15. Учет итогов результатов технических поражений**

При подсчете разницы заброшенных и пропущенных шайб для определения занимаемых командами мест в Соревновании не учитываются шайбы в матчах, в которых в соответствии с положениями Регламента одной из команд засчитано техническое поражение, а другой команде - техническая победа.

**Статья 16. Форма и порядок подготовки Официальных таблиц Соревнования**

1. Положение команд в Соревновании определяется Комитетом по проведению соревнований после каждого игрового дня в виде официальных таблиц результатов Соревнования, в которых отражается положение команд в группах.
2. В таблицах Соревнования все команды располагаются в зависимости от количества набранных очков в порядке убывания спортивных результатов.
3. Официальные таблицы результатов Соревнования публикуются на Официальном сайте.

**Статья 17. Итоги проведения соревнования**

1. Окончательное распределение мест по группам в Кубках г. Москвы среди команд 2012, 2013 и 2014 г.р. в сезоне 2023/2024 (положение команд) формируется из суммы баллов двух команд одной школы в соответствии с таблицей №1.
2. Для определения итоговых мест команд, занявших 10 - е места в группах не принявших участие во Втором этапе Соревнования применяются последовательно следующие критерии:

2.1. Более высокое место получает та из команд, которая набрала набольшее количество очков во всех матчах Первого этапа Соревнования;

2.2. В случае, если критерий, указанный в пункте 2.1. настоящей статьи Регламента не позволяет определить команду, занимающую среди этих команд более высокое место, то более высокое место занимает та из команд, которая имеет лучшую разницу заброшенных и пропущенных шайб во всех матчах Первого этапа Соревнования;

2.3. В случае, если критерии, указанные в пунктах 2.1. и 2.2. настоящей статьи Регламента не позволяют определить команду, занимающую среди этих команд более высокое место, то более высокое место занимает та из команд, которая имеет наибольшее число всех побед во всех проведенных матчах на Первом этапе Соревнования;

2.4. В случае, если критерии, указанные в пунктах 2.1., 2.2. и 2.3. настоящей статьи Регламента не позволяют определить команду, занимающую среди этих команд более высокое место, то более высокое место занимает та из команд, которая имеет наибольшее количество шайб, заброшенных командой во всех проведенных матчах на Первом этапе Соревнования;

2.5. В случае, если критерии, указанные в пунктах 2.1., 2.2., 2.3. и 2.4. настоящей статьи Регламента не позволяют определить команду, занимающую

среди этих команд более высокое место, то распределение мест между командами определяется жребием.

3. В случаях одинакового количества баллов у 2-х или более школ для определения окончательного распределения мест по группам в Кубках г. Москвы среди команд 2012, 2013 и 2014 г.р. в сезоне 2023/2024 применяются последовательно следующие критерии:

2.1. Более высокое место получает та из школ, чья команда заняла более высокое место по итогам проведения соревнования.

2.2. В случае если критерий, указанный в пункте 2.1. настоящей статьи Регламента не позволяют определить школу, занимающую среди этих школ более высокое место, то распределение мест между школами определяется жребием.

**Таблица №1**

| место | количество баллов |
|---|---|
| **1** | **74** |
| **2** | **73** |
| **3** | **72** |
| **4** | **71** |
| **5** | **70** |
| **6** | **69** |
| **7** | **68** |
| **8** | **67** |
| **9** | **66** |
| **10** | **65** |
| **11** | **64** |
| **12** | **63** |
| **13** | **62** |
| **14** | **61** |
| **15** | **60** |
| **16** | **59** |
| **17** | **58** |
| **18** | **57** |
| **19** | **56** |
| **20** | **55** |
| **21** | **54** |
| **22** | **53** |
| **23** | **52** |
| **24** | **51** |
| **25** | **50** |
| **26** | **49** |
| **27** | **48** |
| **28** | **47** |
| **29** | **46** |
| **30** | **45** |
| **31** | **44** |

| | |
|---|---|
| **32** | **43** |
| **33** | **42** |
| **34** | **41** |
| **35** | **40** |
| **36** | **39** |
| **37** | **38** |
| **38** | **37** |
| **39** | **36** |
| **40** | **35** |
| **41** | **34** |
| **42** | **33** |
| **43** | **32** |
| **44** | **31** |
| **45** | **30** |
| **46** | **29** |
| **47** | **28** |
| **48** | **27** |
| **49** | **26** |
| **50** | **25** |
| **51** | **24** |
| **52** | **23** |
| **53** | **22** |
| **54** | **21** |
| **55** | **20** |
| **56** | **19** |
| **57** | **18** |
| **58** | **17** |
| **59** | **16** |
| **60** | **15** |
| **61** | **14** |
| **62** | **13** |
| **63** | **12** |
| **64** | **11** |
| **65** | **10** |
| **66** | **9** |
| **67** | **8** |
| **68** | **7** |
| **69** | **6** |
| **70** | **5** |
| **71** | **4** |
| **72** | **3** |
| **73** | **2** |
| **74** | **1** |

**<u>Примечание:</u>** Для хоккейных школ, представленных одной командой, в зачет при подведении итогов идет количество балов, набранное одной командой.

## ГЛАВА 4. УСЛОВИЯ УЧАСТИЯ КОМАНД В СОРЕВНОВАНИИ

### Статья 18. Условия допуска команд к участию в Соревновании

1. К участию в Соревновании допускаются команды хоккейных школ, подавшие заявки в ФХМ и соблюдающие действующее законодательство Российской Федерации, требования и решения ИИХФ, ФХР, Москомспорта и ФХМ, своевременно уплачивающие целевые заявочные взносы и иные платежи в порядке, размерах и сроках, определенных Президиумом.
2. Хоккейные команды обязаны вносить целевые заявочные взносы и иные платежи на организацию Соревнования, устанавливаемые решениями Президиума, путем перечисления на расчетный счет ФХМ. Порядок и сроки уплаты взносов устанавливаются решениями Президиума. В случае не перечисления целевого заявочного взноса и иных платежей команды хоккейных школ не допускаются до участия в Соревновании.
3. В случае отказа хоккейной команды от участия в Соревновании или исключения команды из состава участников целевые заявочные взносы и иные платежи не возвращаются.
4. В случае не поступления от участника Соревнования целевого заявочного взноса и иных предусмотренных платежей на расчетный счет ФХМ в

установленные сроки, хоккейная школа не допускается к участию в Соревновании.

5. Расходы на аренду спортивного сооружения, оплату труда, работ/услуг медицинских, технических и иных специалистов, привлекаемых при проведении матчей Соревнования, коммунальные и иные платежи, связанные с проведением матчей, несут организаторы Соревнования.

6. Хоккейные команды из других субъектов Российской Федерации, принимающие участие в Соревновании, проезд, проживание и питание членов команды осуществляют за свой счет.

7. С целью содействия предотвращению применения допинга в спорте и борьбы с ним руководство хоккейной школы для участия в Соревновании необходимо провести разъяснительную работу с хоккеистами, тренерами о недопущении использования запрещенных средств и методов в соответствии с требованиями действующего законодательства Российской Федерации и международными нормами.

**Статья 19. Требования к составам команд**

1. Общее количество хоккеистов, находящихся в заявочном листе команды в любой момент времени при проведении Соревнования – не должно быть меньше 13-ти человек (включая одного вратаря).

2. Каждый хоккеист может быть заявлен только за одну команду своей хоккейной школы. Командам, нарушившим данное требование, по решению СДК засчитывается техническое поражение.

**Примечание:** Исключением является один вратарь своей хоккейной школы, который может быть заявлен за две команды.

3. В Соревновании в состав команды разрешается заявлять хоккеистов-граждан иностранных государств (легионеров) без ограничений. Наличие трансфертного письма обязательно.

4. Заявка хоккеистов младше 2015 г.р. не допускается.

5. Президиумом в исключительных случаях до участия в Соревновании могут быть допущены хоккеисты 2015 г.р., при наличии:

- медицинской справки, заверенной врачебным учреждением, имеющим государственную лицензию на право ведения медицинской деятельности;
- заверенного нотариально согласия родителей (Приложение №4);
- письменного ходатайства тренера команды с визой руководителя хоккейной школы;

- письменного подтверждения от руководителя хоккейной школы о соответствии антропометрических данных хоккеиста 2015 г.р. хоккеистам 2014 г.р.;
- письменное подтверждение от тренера команды 2014 г.р. о соответствии хоккеиста 2015 г.р. спортивным навыкам для участия в Соревновании за команду 2014 г.р.

**Примечание:** В случае нарушения условий, предусмотренных в статье 19 настоящего Регламента, по решению СДК к команде-нарушителю могут быть применены санкции в виде снятия очков или засчитано техническое поражение.

5. Комитетом по проведению соревнований могут быть допущены к участию в Соревновании девочки старшего возраста, включенные в заявочный лист хоккейной команды, при наличии медицинской справки, заверенной врачебным учреждением, имеющим государственную лицензию на право ведения медицинской деятельности и заверенного нотариально согласия родителей (Приложение №4). При этом разница в возрасте не должна превышать 2-х лет.

**Примечание:** В случае нарушения условий, предусмотренных в статье 19 настоящего Регламента, по решению СДК к команде-нарушителю могут быть применены санкции в виде снятия очков или засчитано техническое поражение.

**Статья 20. Требования к форме команд**

1. Команда – «хозяин» поля выступает в тёмной форме, команда – «гость» - в светлой форме, контрастной по цвету. Команды должны играть в единой, утверждённой ФХМ для каждой хоккейной школы форме и экипировке, соответствующей Правилам игры в хоккей.

**Примечание:** Команда – «хозяин» поля и команда – «гость» должны иметь на каждый матч оба комплекта хоккейных свитеров («домашний» и «гостевой»).

2. Шлем хоккеиста должен иметь:

2.1. Логотип спонсора (партнеров, рекламодателей) Соревнования на основании заключенных ФХМ договоров, при условии предоставления ФХМ хоккейным школам наклеек.

3. Свитер хоккеиста должен иметь:

3.1. На груди - эмблему хоккейной команды и логотип ФХМ (Приложение № 13);
3.2. На спине - номер, под которым хоккеист записан в Официальном протоколе матча;
4. Каждый хоккеист должен иметь на шлеме цветной стикер (размер 5х5 см).
5. Номер должен быть хорошо различимым и контрастным по отношению к основному цвету хоккейного свитера. Хоккейные свитера для «домашних» и «гостевых» матчей одного хоккеиста должны иметь единый номер.
6. Каждый хоккеист должен иметь на свитере номер, соответствующий записи в заявочном листе на Соревнование.
7. Не разрешается участвовать в матче хоккеистам без номера или имеющим на свитерах одинаковые номера.
8. В заявочном листе хоккейной команды не может быть 2-х хоккеистов с одним игровым номером.
9. Изменение игровых номеров хоккеистов на протяжении Соревнования не допускается.
10. В случае отзаявки хоккеиста в течение Соревнования использование игрового номера отзаявленого хоккеиста не допускается.

**Примечание:** В случае нарушения условий, предусмотренных в статье 20 настоящего Регламента, по решению СДК к команде-нарушителю могут быть применены санкции в виде снятия очков или засчитано техническое поражение.

## ГЛАВА 5. ЗАЯВКА КОМАНД ДЛЯ УЧАСТИЯ В СОРЕВНОВАНИИ

### Статья 21. Сроки подачи заявочного листа

1. За 48 часов до начала заявочной кампании каждая хоккейная команда, подавшая заявку на участие в Соревновании, предоставляет в письменной форме (на официальном бланке хоккейной школы) информацию об официальных представителях хоккейной команды, уполномоченных подавать и получать официальные заявочные документы в ФХМ.
2. Заявка команд хоккейных школ для участия в Соревновании осуществляется Комитетом по проведению соревнований согласно утвержденному графику. Для каждой хоккейной команды определяется дата и время приема документов с целью участия хоккейной команды в Соревновании.
2. Прием заявочных документов, определенных настоящим Регламентом, от всех хоккейных команд заканчивается 24.03.2023 г.

**Статья 22. Форма заявочного листа**

1. Заявочный лист (общий) предоставляется по установленной форме Реестра ФХР, в формате А4 в 3-х экземплярах с подписью законного представителя каждого заявляемого хоккеиста, заверенный врачом (персонально) или медицинскую справку заверенную врачебным учреждением, имеющим государственную лицензию на право ведения медицинской деятельности и руководством хоккейной школы. Заявочный лист (командный) предоставляется хоккейной школой по утвержденной форме ФХМ (Приложение № 1). Заявочные листы также должны быть заверены печатью хоккейной школы.

2. Хоккейные команды из других субъектов Российской Федерации перед началом заявочной кампании обязаны предоставить в ФХМ в письменной форме согласие Региональной федерации хоккея своего субъекта Российской Федерации и филиала ФХР на участие в Соревновании.

3. Заявочный лист должен содержать информацию о хоккеистах команды (в алфавитном порядке), руководстве хоккейной школы, тренерах, медицинских работниках.

4. Заявочные листы на участие в Соревновании предоставляются на бумажном носителе.

**Статья 23. Условия включения хоккеистов в заявочный лист**

1. Хоккеист может быть включен в заявочный лист хоккейной школы при одновременном выполнении следующих условий:

1.1. У хоккеиста нет ограничений по состоянию здоровья для профессиональной спортивной деятельности;

1.2. В отношении хоккеиста выполнены нормы ИИХФ, ФХР, ФХМ о переходе;

1.3. Хоккеист и законный представитель хоккеиста проинформированы о Правилах игры в хоккей и об ответственности, предусмотренной Регламентом, а также ознакомлены с Всемирным антидопинговым кодексом и списком запрещенных препаратов;

1.4. Все вопросы, касающиеся борьбы с применением допинга в хоккее, регламентируются Антидопинговыми Правилами международной федерации и процедурами, базирующимся на основных принципах Всемирного Антидопингового Кодекса, разработанного Всемирным Антидопинговым Агентством (ВАДА), а также на основании документов, выпускаемых Российским Антидопинговым Агентством (РУСАДА).

1.5. Внесен в Реестр ФХР.

**Статья 24. Приложения к заявке команды**

1. К заявке команды хоккейной школы в Комитет по проведению соревнований на хоккеиста прилагаются следующие документы:

1.1. Платёжное поручение, подтверждающее оплату целевого заявочного взноса, в соответствии с решением Президиума;

1.2. Копии свидетельств о рождении хоккеистов-граждан Российской Федерации и граждан иностранных государств;

1.3. Карточка хоккеиста, обязательно включающая:

- фотографию, соответствующую возрасту хоккеиста;
- печать образовательного учреждения;
- печать органов, ответственных за регистрацию по месту постоянного проживания (либо предоставляется справка о регистрации постоянного проживания);

1.4. Решение Комиссии по переходам хоккеистов соответствующего Филиала ФХР или Региональных Федераций г. Москвы/ г. Санкт-Петербурга, документ подтверждающий выплату компенсации и договор о переходе хоккеиста;

1.5. Официально оформленное трансферное письмо для заявки граждан других государств;

1.6. Для впервые заявляемых хоккеистов в Соревнования гарантийное письмо от родителей/законных представителей о том, что хоккеист ранее не принимал участие в официальных хоккейных соревнованиях, проводимых ФХМ (Приложение №14);

1.6. Полисы страхования или оригинал договора о страховании жизни и здоровья от несчастных случаев;

1.7. Ведомость ознакомления законных представителей хоккеистов с Регламентом (Приложение № 10);

1.8. Согласие на обработку персональных данных (Приложение №5);

1.9. Заявление на размещение персональных данных на сайте и в социальных сетях (Приложение № 9);

1.10. Список юниоров имеющих контракт юниора/распорядительный акт Хоккейной школы о зачислении в Хоккейную школу (Приложение №15).

2. К заявке команды хоккейной школы в Комитет по проведению соревнований на тренера прилагаются следующие документы:

2.1 Копия тренерского сертификата ФХР, подтверждающая присвоенную категорию;

2.2. Ведомость ознакомления тренеров хоккейной школы с Правилами игры в хоккей, Регламентом и календарем соревнований (с подписью каждого тренера) (Приложение №3);

2.3. Ведомость ознакомления тренеров хоккейной школы и законных представителей хоккеистов со Всемирным антидопинговым кодексом и списком запрещенных препаратов (Приложение № 8);
2.4. Согласие на обработку персональных данных (тренера) (Приложение № 11);
2.5. Заявление на размещение персональных данных на сайте и в социальных сетях (тренера) (Приложение №12).
3.К заявке команды хоккейной школы на хоккеиста вносятся в Реестр ФХР следующие документы:
3.1. Копии свидетельств о рождении хоккеистов-граждан Российской Федерации и граждан иностранных государств;
3.2. Карточка хоккеиста, обязательно включающая:
- фотографию, соответствующую возрасту хоккеиста;
- печать образовательного учреждения;
- печать органов, ответственных за регистрацию по месту постоянного проживания (либо представляется справка о регистрации постоянного проживания);
- запись о приёме и/или отчислении из хоккейной школы, заверенную печатью хоккейной школы;
3.3. Решение Комиссии по переходам хоккеистов соответствующего Филиала ФХР или Региональных Федераций г. Москвы/ г. Санкт-Петербурга, документ, подтверждающий выплату компенсации и договор о переходе хоккеиста;
3.4. Официально оформленное трансферное письмо для заявки граждан иностранных государств;
3.5. Для впервые заявляемых хоккеистов в Первенство гарантийное письмо от родителей/законных представителей о том, что хоккеист ранее не принимал участие в официальных хоккейных соревнованиях, проводимых ФХМ (Приложение №14);
3.6. Полисы страхования или оригинал договора о страховании жизни и здоровья от несчастных случаев;
3.7. Согласие на обработку персональных данных (Приложение № 5);
3.8. Заявление на размещение персональных данных на сайте и в социальных сетях (Приложение №9);
3.9. Эскизы «домашнего» и «гостевого» хоккейных свитеров в контрастных цветах и цветной логотип команды в векторном формате;
3.10. Групповая фотография команды в «домашней» хоккейной форме, не более 10 человек в одном ряду;

3.11. Фотографии хоккеиста индивидуально в «домашней» хоккейной форме команды (статичный ракурс в анфас без шлема) на однообразном фоне (контрастном относительно цвета свитера) без резких теней.
3.12.Сертификата РУСАДА текущего года, подтверждающего прохождение курса дистанционного обучения «Антидопинг».
4. К заявке команды хоккейной школы на тренера вносятся в Реестр ФХР следующие документы:
4.1 Копия тренерского сертификата ФХР, подтверждающая присвоенную категорию;
4.2. Ведомость ознакомления тренеров хоккейной школы с Правилами игры в хоккей, Регламентом и календарями соревнований (с подписью каждого тренера) (Приложение №3);
4.3. Ведомость ознакомления тренеров хоккейной школы и законных представителей хоккеистов со Всемирным антидопинговым кодексом и списком запрещенных препаратов (Приложение № 8);
4.4. Согласие на обработку персональных данных (тренера) (Приложения № 11);
4.5. Заявление на размещение персональных данных на сайте и в социальных сетях (тренера) (Приложение №12).
4.6. Копия документа, подтверждающего наличие профессионального образования тренера;
4.7. Копии второй и третьей страниц паспорта тренера;
4.8. Копия документа, подтверждающего присвоение почетного спортивного звания (при наличии);
4.9. Фотография тренера.
4.10.Сертификата РУСАДА текущего года, подтверждающего прохождение курса дистанционного обучения «Антидопинг».
5. Хоккейные школы обеспечивают заполнение Реестра ФХР, внесение в него обязательных сведений и документов и их регулярное обновление. В случае невыполнения требований данной статьи, на хоккейную школа могут быть наложены дисциплинарные санкции.

**Статья 25. Сроки возможных дозаявок хоккеистов**

1. При дозаявке в состав команды любого хоккеиста хоккейная школа обязана предоставить в Комитет по проведению соревнований Заявочные листы (общий и командный), а также необходимые документы, указанные в Регламенте, не позднее, чем за 24 часа до начала Соревнования. В противном случае, хоккеист не будет заявлен и не будет допущен к участию в Соревновании.

**Статья 26. Заявка хоккеистов на отдельный матч Соревнования**

1. В матчах могут принимать участие хоккеисты, внесенные:

- в заявочный лист команды хоккейной школы на сезон (общий);
- в заявочный лист команды на матч;
- в заявочный лист (командный).

Командам, нарушившим данное требование, по решению СДК засчитывается техническое поражение. К тренеру команды-нарушителя по решению СДК могут быть применены дисциплинарные санкции.

2. В заявке команды на матч должно быть не менее 13-ти хоккеистов включая 1-го вратаря или не менее 14-и хоккеистов, включая 2-х вратарей. Командам, нарушившим данное требование, по решению СДК может быть засчитано техническое поражение, а на тренера могут быть наложены дисциплинарные санкции.

3. В одном отдельно взятом матче разрешается участие не более одного хоккеиста-легионера в составе одной из играющих команд. Командам, нарушившим данное требование, по решению СДК засчитывается техническое поражение. Тренер команды-нарушителя отстраняется от руководства командой до конца Соревнования.

4. Не позднее чем за 30 минут до начала матча Соревнования тренеры или официальные представители команд должны передать в судейскую комнату судье-секретарю заполненную в печатном виде и подписанную заявку на матч по утвержденной форме (Приложение № 2) с указанием игровых номеров (сначала 2-х вратарей, а затем в порядке возрастания), состава команды, амплуа, а также дат рождения хоккеистов, капитана команды и альтернативных капитанов. После этого не может быть произведено никаких изменений в составе команд. Исключение составляют случаи получения травмы одним из вратарей. В случае нарушения данного пункта по решению СДК на тренера команды могут быть наложены дисциплинарные санкции.

5. С заявкой на матч передаются копии заявочных листов на Соревнование (общий и командный) и игровые карточки хоккеистов команды.

**<u>Примечание:</u>**

1. При нарушении пункта 4 настоящей статьи Регламента главный судья матча делает запись в Официальном протоколе матча, на основании которой СДК налагает на нарушителя дисциплинарные санкции.

2. В случае непредставления главному судье одного из 3-х документов: заявочного листа команды на матч, карточек хоккеистов и копий заявочных листов на Соревнование (общего и командного), матч не проводится, а

команде, нарушившей данное условие, по решению СДК может быть засчитано техническое поражение.

3. Проверка личности какого-либо хоккеиста и представленных на него документов разрешена официальным представителям команд и Комитету по проведению соревнований в присутствии главного судьи по ходу матча и по его окончанию.

4. При выявлении несоответствия между хоккеистом и представленными на него документами, главный судья матча обязан сделать соответствующую запись в Официальном протоколе матча и направить рапорт в ФХМ.

## ГЛАВА 6. УСЛОВИЯ ПРОВЕДЕНИЯ СОРЕВНОВАНИЯ

### Статья 27. Общие положения проведения отдельного матча Соревнования

1. Командой – «хозяином» поля является команда, стоящая в календаре Соревнования первой.
2. Все матчи Соревнования проводятся поперек ледовой площадки в конечных зонах, занимающих треть всей площади.
3. Центральная зона используется для отдыха хоккеистов.
4. Тренер команды во время матча должен находиться в центральной зоне площадки на коньках, в случае нарушение данного требования СДК может наложить дисциплинарные санкции.
5. Матчи Соревнования проводятся в 2 периода по 12 минут текущего («грязного») времени.
6. Длительность разминки перед матчем – не более 5 минут.
7. Разминка команд проводится без шайб.
8. Вбрасывания производятся в центре игровой площадки в начале матча и периода, а также после взятия ворот, после остановок игры (когда вратарь прижимает шайбу) или при смене игроков.
9. Смены производятся по сигналу судьи времени игры по истечении 60 секунд текущего времени. Игра идет только звеньями равных составов (4 на 4).
9. Продолжительность смен составляет 60 секунд текущего времени.
10. Запрещается замена полевых игроков между звеньями в течение всего матча.

**<u>Примечание:</u>**

Замена в звеньях допускается только в случае получения травмы, зафиксированной врачом скорой медицинской помощи в протоколе.

11. Офсайды и пробросы не фиксируются.
12. Силовые приемы запрещены.
13. При нарушении хоккеистом Правил игры в хоккей судья останавливает матч свистком, объясняет причину остановки этому хоккеисту и назначает штрафной бросок. После выполнения штрафного броска в независимости от его результата новое вбрасывание производится в центре игровой площадки. В зависимости от нарушения судья может удалить хоккеиста до конца матча.
14. В Официальном протоколе матча фиксируется только порядковый номер взятия ворот, личная статистика хоккеистов не ведется.
15. Каждая четверка должна иметь на шлеме цветные стикеры (размер 5х5 см), отличающие четверки друг от друга.
16. Каждая команда может взять 30-секундный перерыв (тайм-аут) в каждом периоде по окончанию игровой смены.
17. Уборка и заливка льда между периодами не производится.

**Примечание:** Выполнение штрафного броска осуществляется любым игроком из звена, которое находится на льду во время нарушения.

**Статья 28. Дополнительный период (овертайм) на Втором этапе**

1. Если по завершении основного времени матча на Втором этапе Соревнования счет не изменился, то для определения победителя матча назначается дополнительный период (овертайм), который проводится по следующим правилам:
1.1. Овертайм проводится после двухминутного перерыва (без уборки и заливки льда и смены ворот), в течение которого хоккеисты остаются на льду;
1.2. Игра в овертайме проводится до первой заброшенной шайбы. Команда, забросившая шайбу, побеждает в матче, и матч завершается. Если команда отказывается играть в овертайме, то этой команде засчитывается техническое поражение в матче;
1.3. В овертайме за каждую команду играет по четыре полевых хоккеиста и одному вратарю.
1.4. Смены производятся по сигналу судьи времени игры по истечении 60 секунд текущего времени. Игра идет только звеньями равных составов (4 на 4).
1.5. Продолжительность смен составляет 60 секунд текущего времени.
1.6. Если продолжительность овертайма превышает 12 минут текущего («грязного») времени, то назначается перерыв продолжительностью 2 минуты.
1.7. Вбрасывания производятся в центре игровой площадки в начале

овертайма, а также после остановок игры (когда вратарь прижимает шайбу) или при смене игроков.

**Статья 29. Перерывы между периодами матча**

Продолжительность перерывов между периодами матча должна составлять не более 5-ти минут.

**Статья 30. Послематчевое рукопожатие**

1. После окончания матча все хоккеисты игравших команд обязаны участвовать в послематчевом рукопожатии.
2. В условиях сохранения рисков распространения COVID-19 послематчевые рукопожатия отменены до особого распоряжения.
3. По решению главных судей матча послематчевое рукопожатие может быть отменено.

**Статья 31. Задержка (опоздание) одной из команд к месту проведения матча**

1. Представитель хоккейной школы в случае опоздания своей команды на матч обязан своевременно проинформировать Комитет по проведению соревнований.
2. В случае задержки команды и отсутствии сведений о причинах задержки, а также о времени прибытия команды, судьей-секретарем оформляется Официальный протокол матча с записью главного судьи о неявке команды на матч. Решение о результате матча принимается СДК.

**Статья 32. Оформление Официального протокола матча**

1. После окончания каждого матча Соревнования главный судья должен получить от судьи-секретаря Официальный протокол матча, проверить его, сделать соответствующие записи и подписать. После этого тренеры игравших команд обязаны проверить его и подписать.

**Примечание:** В случае неподписания Официального протокола матча тренером команды, по решению СДК на тренера могут быть наложены дисциплинарные санкции.

2. Все записи, вносимые в Официальный протокол матча тренерами или медперсоналом, должны производиться исключительно в комнате судейской бригады.
3. Команды имеют право вносить в Официальный протокол матча только запись о подаче протеста или запись о полученных хоккеистами травмах.

4. Ответственным за протоколы является ответственный на катке, который обязан в течение часа с момента окончания матча отправить электронную копию протокола (сканированный вариант, фотокопия) по электронной почте fhmoscow@mail.ru. Оригинал Официального протокола матча или заверенную его копию администрацией школы, на катке которой проводился матч, необходимо сдать в ФХМ.

**Статья 33. Порядок разрешения спорных и конфликтных ситуаций в период проведения Соревнования**

1. При возникновении спорных и конфликтных ситуаций, связанных с проведением Соревнования, разрешение которых невозможно на основании положений настоящего Регламента, СДК, а также Президиум имеют право принимать по ним решения с последующим информированием участников Соревнования через Официальный сайт.
2. Такие решения являются обязательными для всех команд, хоккеистов, тренеров, руководителей хоккейных школ, судей и иных должностных лиц, участвующих в Соревновании.

## ГЛАВА 7. ОБЯЗАННОСТИ И ОТВЕТСТВЕННОСТЬ ХОККЕЙНЫХ ШКОЛ

**Статья 34. Обязанности хоккейных школ**

1. Руководители хоккейных школ, тренеры, хоккеисты и другие официальные лица, принимающие участие в Соревновании, обязаны выполнять все требования настоящего Регламента и Правил игры в хоккей, проявляя при этом дисциплину, организованность, уважение к соперникам и зрителям.
2. Руководители хоккейных школ, тренеры, хоккеисты и другие официальные лица, принимающие участие в Первенстве, обязаны соблюдать и выполнять требования Регламента по организации и проведению физкультурных и спортивных мероприятий на территории Российской Федерации в условиях сохранения рисков распространения COVID - 19, утвержденного Министерством спорта Российской Федерации и Роспотребнадзором от 31.07.2020 г., с дополнениями и изменениями, Распоряжение Москомспорта от 02.10.2020 г. №291 с дополнениями и изменениями.
3. Во время предматчевой разминки на хоккейной площадке все хоккеисты, заявленные для участия в матче, обязаны выходить в полной игровой форме и экипировке согласно Правилам игры в хоккей. В случае нарушения данного пункта главный судья матча делает запись в Официальном протоколе матча, на основании которой СДК налагает на нарушителя дисциплинарные санкции.

4. В случае поступления в ФХМ информации о нарушениях общественного порядка на трибунах и на хоккейной площадке во время матчей Соревнования СДК оставляет за собой право:
- отстранить команду от участия в Соревновании;
- запретить проведение матчей в присутствии зрителей;
- засчитать техническое поражение команде.
5. С целью содействия предотвращению применения допинга в спорте и борьбы с ним руководству хоккейной школы для участия в Соревновании необходимо провести разъяснительную работу с хоккеистами, тренерами о недопущении использования запрещенных средств и методов в соответствии с требованиями действующего законодательства Российской Федерации и международными нормами.
6. С целью соблюдения Регламента по организации и проведению физкультурных и спортивных мероприятий на территории Российской Федерации в условиях сохранения рисков распространения COVID -19, утвержденного Министерством спорта Российской Федерации и Роспотребнадзором от 31.07.2020 г., с дополнениями и изменениями руководству хоккейной школы до начала Соревнования необходимо провести инструктаж с хоккеистами, тренерами и персоналом о необходимости соблюдения требований настоящего Регламента, Распоряжение Москомспорта от 02.10.2020 г. №291 с дополнениями и изменениями.

**Статья 35. Ответственность хоккейных школ**

1. Руководители хоккейных школ несут ответственность за невыполнение требований настоящего Регламента, а также за поведение хоккеистов и официальных лиц своей команды до, во время и после окончания матча.
2. Директора хоккейных школ, а также тренеры команд несут персональную ответственность за недисциплинированное поведение хоккеистов на хоккейной площадке и на спортивном сооружении до, во время и после окончания матча.
3. Руководители хоккейных школ несут ответственность за невыполнение Регламента по организации и проведению физкультурных и спортивных мероприятий на территории Российской Федерации в условиях сохранения рисков распространения COVID -19, утвержденного Министерством спорта Российской Федерации и Роспотребнадзором от 31.07.2020 г., с дополнениями и изменениями, Распоряжение Москомспорта от 02.10.2020 г. №291 с дополнениями и изменениями.
4. Если тренер одной из команд уводит свою команду с хоккейной площадки и прекращает матч Соревнования до его официального окончания, то этой команде, засчитывается по решению СДК техническое поражение. Тренер

отстраняется от руководства командой на матчах всех соревнований, проводимых ФХМ, до решения СДК. ФХМ имеет право подать ходатайство в Москомспорт об освобождении тренера от занимаемой должности.

5. Ответственность за порядок в раздевалках, за целостность и сохранность их внешнего вида и имеющегося в них оборудования несут тренеры и представители команд. В случае нарушения этих положений командами, администрация спортивного сооружения сразу после окончания матча вправе предоставить свои претензии в письменном виде представителю команды, копию претензии главному судье матча, а затем направить ее в ФХМ.

6. Должностные лица и представители хоккейных школ (руководители, хоккеисты, тренеры, обслуживающий персонал), а также родители хоккеистов не имеют права вмешиваться в действия судейской бригады, проводящей матч. Попытка или вход в судейскую комнату без разрешения главного судьи матча запрещены. Оскорбления и хулиганские действия по отношению к судьям, инспектору матча, а также угрозы физической расправы, произошедшие в судейской комнате или в непосредственной близости от неё, должны быть отмечены главным судьей в Официальном протоколе матча и докладной записке в ФХМ.

7. При совершении хулиганских действий руководителем, либо любым сотрудником хоккейной школы, данное лицо подлежит полной деловой изоляции в системе ФХМ. Вопрос выносится на рассмотрение СДК для принятия решения.

8. При выявлении случаев участия в матчах незаявленных хоккеистов и/или тренеров, хоккеистов, не оформивших полностью переходы, выступающих под чужими фамилиями, и хоккеистов и/или тренеров, с наложенными дисциплинарными санкциями, по решению СДК команде засчитываются технические поражения во всех матчах, в которых принимал участие нарушивший условия проведения Соревнования хоккеист и/или тренер и дополнительно по решению СДК с команды-нарушителя может быть снято 2 очка. В случае, если матч завершился поражением команды, в которой принимали участие незаявленные или хоккеисты и/или тренер, с наложенными дисциплинарными санкциями, то результат матча не аннулируется, остается прежним, а с команды-нарушителя дополнительно по решению СДК может быть снято 2 очка. На хоккеиста по решению СДК может быть наложена дисциплинарная санкция сроком до 1-го календарного года. За нарушение тренером данной статьи СДК вправе наложить дисциплинарную санкцию сроком до 1-го календарного года, а ФХМ имеет право направить ходатайство в Москомспорт об освобождении его от занимаемой должности.

9. Тренеры хоккейных команд несут персональную ответственность за контроль над отбыванием своих дисциплинарных санкций и дисциплинарных санкций своих хоккеистов. В случае нарушения данного пункта на тренера команды по решению СДК могут быть наложены дисциплинарные санкции.
10. Тренер с наложенными дисциплинарными санкциями не имеет права находиться вблизи скамейки запасных, тренер имеет право находиться на трибуне или балконе спортивного сооружения, где проходит матч.

## ГЛАВА 8. НАГРАЖДЕНИЕ ПОБЕДИТЕЛЕЙ И ПРИЗЕРОВ СОРЕВНОВАНИЯ

1. Хоккейная команда, ставшая победителем в группе «А», награждается кубком ФХМ.
2. Хоккейные команды, ставшие победителями в группах «Б», «В», «Г», «Д», «Е», «Ж», «З», «И» награждаются памятными призами ФХМ.

### Статья 36. Награждение призеров

Хоккейные команды, занявшие вторые и третьи места в каждой группе, награждаются памятными призами ФХМ.

### Статья 37. Индивидуальные и командные призы

1. Хоккеисты всех команд награждаются памятными медалями ФХМ.
2. По решению ФХМ участники Соревнования могут награждаться памятными призами и дипломами, учрежденными ФХМ и/или спонсорами (партнерами, рекламодателями) ФХМ.

## ГЛАВА 9. ПОДАЧА И РАССМОТРЕНИЕ ПРОТЕСТА

### Статья 38. Основания для подачи протеста

1. Руководство хоккейной школы одной из команд, принимавшей участие в матче Соревнования, вправе подать протест в Комитет по проведению соревнований в случае, если одновременно имеются следующие основания:
1.1. Аннулирование результата состоявшегося матча в силу существенных нарушений требований настоящего Регламента и/или Правил игры в хоккей;
1.2. Назначение переигровки матча или зачет одной из команд технического поражения.

### Статья 39. Порядок подачи протеста

1. Тренер команды после окончания матча подписывает Официальный протокол матча, предупреждает главного судью и/или тренера команды

соперника о подаче протеста и делает отметку в Официальном протоколе матча о намерении подачи протеста. Главный судья матча обязан написать рапорт по матчу, на который подан протест, и передать в отдел судейства ФХМ.

2. Тренер команды после окончания матча подписывает Официальный протокол матча, предупреждает главного судью о подаче протеста и/или делает отметку в Официальном протоколе матча о намерении подачи протеста. Главный судья матча обязан написать рапорт по матчу, на который подан протест, и передать его в Комитет по проведению соревнований.

3. Протест в письменном виде направляется в СДК руководством хоккейной школы, подающей протест, с изложением подробных обстоятельств, связанных с подачей протеста, сразу же после окончания матча.

4. Обстоятельства протеста должны быть исчерпывающими и обоснованными статьями настоящего Регламента.

5. К протесту должны прилагаться:

- качественная видеозапись матча;
- документальные подтверждения фактов, которые, по мнению заявителя протеста, свидетельствуют о наличии оснований для аннулирования результата матча.

6. Протесты рассматриваются на заседании СДК. СДК вправе рассматривать протесты без отметки в Официальном протоколе матча о намерении подачи протеста.

**Статья 40. Основания для отказа в рассмотрении протеста**

1. СДК вправе не принимать и оставлять без рассмотрения:

1.1. Несвоевременно поданные протесты;

1.2. Протесты, основанные на претензиях к качеству судейства матча, в том числе на ошибки при судействе матча, касающиеся наложения штрафов и правильности определения взятия ворот;

1.3.Протесты, предметом которых не является аннулирование результата матча.

**Статья 41. Порядок и сроки рассмотрения протеста**

1. При соблюдении порядка подачи протеста и при отсутствии оснований для оставления протеста без рассмотрения, СДК принимает протест к рассмотрению, рассматривает протест на ближайшем заседании и принимает по нему решение.

2. При рассмотрении протеста СДК вправе:

2.1. Вызывать на свои заседания представителей заинтересованных сторон;

2.2. Принять решение на основании имеющихся документов и материалов.

3. Протесты по поводу разногласий даты рождения хоккеиста принимаются только после официального ответа из УФМС и ЗАГС, подтверждающих истинную дату рождения.
4. Все вопросы, неурегулированные настоящим Регламентом, решаются на основании нормативных документов ФХР.

**Статья 42. Результат рассмотрения протеста**

1. По результатам рассмотрения протеста может быть вынесено одно из решений:
1.1. Об отказе в удовлетворении протеста и оставлении в силе результата матча;
1.2. Об удовлетворении протеста, аннулировании результата матча и зачета одной из команд, участвовавших в матче, технического поражения.
2. Решение по результатам рассмотрения протеста в своей мотивировочной части должно содержать основания, по которым оно вынесено.
3. Решение по результатам рассмотрения протеста вступает в силу немедленно, доводится до сведения хоккейных школ и публикуется на Официальном сайте.
4. Решения СДК являются окончательными и оспариванию не подлежат.

## ГЛАВА 10.СУДЕЙСТВО

**Статья 43. Организация судейства матчей Соревнования**

1. Назначение судей и инспекторов матчей осуществляет ГСК.
2. Контроль качества судейства в течение всего Соревнования осуществляет отдел судейства ФХМ.
3. Судейство матчей Соревнования осуществляется судьями, утвержденными Президиумом, выполняющими требования действующего законодательства, правил игры в хоккей, решений ИИХФ, ФХР, ФХМ и настоящего Регламента.
4. Судейство каждого матча Соревнования должно осуществляться судьями объективно, честно и беспристрастно на основе Правил игры в хоккей и положений настоящего Регламента.

**Статья 44. Состав судейской бригады**

Судейство матчей Соревнования осуществляется 1-м главным судьей непосредственно на одной хоккейной площадке в конечной зоне и бригадой судей в составе 2-х человек:

- один судья-секретарь;
- один судья времени игры.

**Статья 45. Порядок назначения и оплаты работы судей**

1. Назначение главных судей и бригады судей осуществляется ГСК.
2. Оплата питания судей осуществляется в соответствии с нормами по финансовому обеспечению физкультурно - спортивных мероприятий утвержденных Москомспортом.
3. Заявления хоккейных школ о замене судей матча, назначенных на матчи Соревнования, не принимаются и не рассматриваются.
4. Расходы по оплате судейства несет ФХМ.
5. Оплата питания судей производится после матча при представлении судьями необходимых документов (копии: страниц 2,3 паспорта РФ, страница с пропиской).

**Статья 46. Требования к форме и экипировке судей**

Форма и экипировка главного судьи регламентируется в соответствии с Правилами игры в хоккей.

**Статья 47. Порядок подготовки к судейству матча**

1. Перед началом матча главный судья обязан:

1.1. Осмотреть хоккейную площадку, оценить качество льда и пригодность его к проведению матча;

1.2. Проверить наличие карточек хоккеистов и копий заявочных листов на Соревнование обеих команд (общий и командный);

1.3. Убедиться в соответствии заявочных листов команд на матч по установленной форме ФХМ (Приложение № 1);

1.4. Убедиться в правильности и наличии полной игровой формы и экипировки хоккеистов, участвующих в предматчевой разминке;

1.5. Выполнить иные действия по подготовке и проведению матча, предусмотренные настоящим Регламентом и требованиями Правил игры в хоккей.

2. Главный судья вправе не допускать к матчам хоккеистов, имеющих нарушения экипировки и неопрятный внешний вид.
3. По результатам проверок и осмотров главный судья матча обязан обратить внимание представителей Комитета по проведению соревнований, на незамедлительное устранение выявленных нарушений и недостатков в подготовке матча. В случае существенных нарушений настоящего Регламента, препятствующих надлежащему и/или безопасному проведению матча, главный судья матча обязан незамедлительно доложить о выявленных нарушениях руководству ФХМ для принятия оперативных решений. Все

замечания главный судья матча обязан отразить в Официальном протоколе матча.

**Статья 48. Порядок действия судей после окончания матча**

1. После окончания матча Соревнования главный судья матча обязан незамедлительно:
1.1. В случае применения к хоккеисту и/или представителю одной из команд наказания в виде дисциплинарного штрафа до конца игры, указать номер и пункт на оборотной стороне Официального протокола матча в разделе «О дисциплинарных нарушениях хоккеистов и представителей команд» согласно Приложению №6;
1.2. Проверить Официальный протокол матча и подписать его;
1.3. Подготовить и предоставить в отдел судейства в течение 2-х часов после окончания информацию о наложенных дисциплинарных штрафах до конца игры, а также о любых нестандартных ситуациях, произошедших до, во время и после матча (при экстраординарных случаях информация представляется незамедлительно).
2. В случае недисциплинированного поведения любого из представителей хоккейных школ или угроз в адрес судей до, во время и после окончания матча, главный судья обязан зафиксировать нарушения в Официальном протоколе матча и направить рапорт в ФХМ.

**Статья 49. Порядок исправления ошибок в Официальных протоколах матчей**

1. Внесение исправлений в Официальный протокол матча после его подписания обеими сторонами не допускаются.
2. В случае обнаружения ошибок в Официальном протоколе матча Комитет по проведению соревнований имеет право вносить изменения в такие протоколы. Внесение изменений возможно исключительно на основании решения Комитета по проведению соревнований.
3. Основанием для рассмотрения исправлений является заявление команды при наличии видео подтверждения.
4. Информация об изменениях публикуется на Официальном сайте.

**Статья 50. Ответственность судей**

1. В случае нарушения Регламента Соревнования по решению СДК на судью и/ или судейскую бригаду могут быть наложены дисциплинарные санкции.
2. При наличии претензий к качеству судейства матча, хоккейная школа вправе обратиться с соответствующей претензией в СДК, сразу после окончания матча.

## ГЛАВА 11. СТАТИСТИКА

### Статья 51. Организация статистического обеспечения Соревнования

1. Ведение официальной статистики Соревнования осуществляет Комитет по проведению соревнований.
2. Статистическая информация обсчитывается на основании Официальных протоколов матчей.
3. Вся статистическая информация публикуется на Официальном сайте.

## ГЛАВА 12. ДИСЦИПЛИНАРНЫЕ НАРУШЕНИЯ И НАКАЗАНИЯ

### Статья 52. Дисциплинарные санкции и штрафы хоккеистов и хоккейных школ

1. Поводом для рассмотрения на СДК вопросов о наложении дисциплинарных санкций в отношении хоккейных школ, руководителей хоккейных школ, хоккеистов, тренеров и иных должностных лиц команды может послужить одно из следующих оснований:
1.1. Запись в Официальном протоколе матча;
1.2. Рапорт главного судьи;
1.3. Рапорт официального представителя ФХМ;
1.4. Видеоматериал, предоставленный сразу после окончания матча.

**Примечание:** СДК по своей инициативе имеет право рассматривать вопросы о наложении дисциплинарных санкций в любой момент времени проведения Соревнования.

2. В случае неявки команды на матч без уважительной причины или невыхода на поле одной из участвующих в матче команд, ей засчитывается техническое поражение по решению СДК и дополнительно может быть снято 2 очка, а также Комитет по проведению соревнований выносит на СДК вопрос об исключении команды из Соревнования.
3. В случае если обе команды нарушили Регламент, то к обеим командам могут быть применены дисциплинарные санкции в виде снятия очков.

### Статья 53. Порядок определения наказаний хоккеистов и представителей команд после совершения ими дисциплинарных нарушений

За невыполнение требований Правил игры в хоккей и требований настоящего Регламента тренеры, хоккеисты и официальные лица несут ответственность в соответствии с характером нарушений. Наказания, в случае получения тренерами, хоккеистами или официальными представителями

команд дисциплинарных штрафов, дисциплинарных до конца игры определяются согласно Приложению № 6.

## ГЛАВА 13. ТРЕБОВАНИЯ К СПОРТСООРУЖЕНИЯМ

### Статья 54. Общие требования к спортсооружениям

1. Спортивные сооружения, где проводятся матчи Соревнования, обязаны иметь:

1.1. Хоккейную площадку, оборудованную согласно Правилам игры в хоккей и настоящим Регламентом, имеющую:

- ограждение из оргстекла;
- ограждение из сетки поверх оргстекла, отделяющее зрителей, находящихся за воротами, от хоккейной площадки;
- четверо ворот, по двое в конечных зонах;
- борта-барьеры на синих линиях (Приложение №7);
- два счетчика (для отображения текущего результата матча).

1.2. Качественную ледовую поверхность с четко видимой официальной разметкой (согласно Правилам игры в хоккей);

**Примечание:** На спортивных сооружениях, где проводятся матчи Соревнования, запрещается наносить рекламу и иные надписи на ледовую поверхность, закрывающие официальную разметку хоккейной площадки.

1.3. Наличие исправных ледоуборочных комбайнов, отвечающих современным техническим требованиям;

1.4. Равномерное освещение хоккейной площадки (ледовой поверхности);

1.5. Раздевалку для хоккеистов каждой команды, оборудованную вентиляционной системой, достаточным количеством удобной мебели (стульями, столами, вешалками, зеркалами и т.д.), туалетной комнатой и душем с холодной и горячей водой;

1.6. Комнату для главных судей и бригады судей, оборудованную вентиляционной системой, достаточным количеством удобной мебели (стульями, столами, вешалками, зеркалами и т.д.), туалетной комнатой и душем с холодной и горячей водой, настенными часами и макетом хоккейного поля. В комнате должны находиться чистые бланки протоколов матча, 2 секундомера;

1.7. Чай и минеральную воду для судейской бригады;

1.8. Оргтехнику (ноутбук) с доступом в Интернет на судейском столике для внесения Официального протокола матча;

1.9. Комнату для оформления Официального протокола матча оборудованную МФУ, бумагой, ручкой.

2. Лица, в собственности или в пользовании которых находятся спортивные сооружения, обеспечивают надлежащее техническое оборудование мест проведения физкультурных мероприятий или спортивных мероприятий в соответствии с требованиями технических регламентов, национальных стандартов, нормами, правилами и требованиями, установленными органами государственного контроля (надзора), санитарными правилами и несут ответственность в соответствии с законодательством Российской Федерации за причинение вреда жизни или здоровью лиц, осуществляющих занятия физической культурой и спортом на таких объектах спорта.

3. Лица, в собственности или в пользование которых находятся спортивные сооружения обеспечивают проведения физкультурных мероприятий или спортивных мероприятий в соответствии с требованиями Регламента по организации и проведению физкультурных и спортивных мероприятий на территории Российской Федерации в условиях сохранения рисков распространения COVID - 19, утвержденного Министерством спорта Российской Федерации и Роспотребнадзором от 31.07.2020 г., с дополнениями и изменениями, Распоряжением Москомспорта от 02.10.2020 г. №291 с дополнениями и изменениями.

4. Использование спортивных сооружений разрешается только для проведения физкультурных мероприятий, спортивных мероприятий, культурных мероприятий и для обслуживания указанных мероприятий.

5. Места проведения официальных спортивных соревнований должны иметь необходимую инфраструктуру, системы видеонаблюдения, позволяющие осуществлять идентификацию физических лиц во время их нахождения в местах проведения официальных спортивных соревнований, и техническое оборудование в соответствии с правилами обеспечения безопасности при проведении официальных спортивных соревнований.

6. Спортивное сооружение, сведения о котором отсутствует во Всероссийском реестре объектов спорта, не может использоваться для проведения официальных физкультурных мероприятий и спортивных мероприятий, за исключением случая, если объект спорта впервые используется для проведения официального физкультурного мероприятия или спортивного мероприятия.

7. Руководство спортивного сооружения обязано обеспечить безопасность всех официальных лиц, делегациям команд, судейской бригады.

8. Спортивные сооружения, предназначенные для проведения матчей Соревнования, должны быть приняты в эксплуатацию государственной

комиссией по акту о приемке законченного строительства и соответствовать требованиям Правил игры в хоккей. Матчи Соревнования проводятся только на закрытых спортивных сооружениях с искусственным льдом.
6. Каждое спортивное сооружение, предназначенное для проведения матчей Соревнования, должно иметь хоккейную площадку, оборудованную согласно Правилам игры в хоккей и настоящему Регламенту. Кроме того, конечные зоны хоккейной площадки должны быть разграничены бортами-барьерами, установленными вдоль синих линий.

**Примечание:**

1. Рекомендации по сооружению и установке бортов-барьеров (рисунок №1 Приложение №7)
- Высота -10 см;
- Толщина - 5 см;
- Подпорки не устанавливаются, чтобы шайба могла свободно скользить по борту;
- Борта образуют сплошной барьер, идущий от стационарных бортов от одной стороны катка до противоположной;
- Материал: дерево, дюраль, фиберглас или пожарный шланг.
2. Рекомендации по установке ворот (рисунок №2 Приложение №7)
Ворота устанавливаются на расстоянии 1 метра от боковых бортов ледовой площадки и на уровне середины между лицевыми бортами и бортов-барьеров, установленных на синих линиях.

## ГЛАВА 14.ОБЕСПЕЧЕНИЕ БЕЗОПАСНОСТИ

### Статья 55. Общие требования по обеспечению безопасности

1. Соревнование проводится на спортивных объектах, отвечающих требованиям действующего законодательства Российской Федерации, Регламента, Официальных правил по хоккею.
2. В целях обеспечения безопасности организаторов, зрителей и участников Первенства необходимо руководствоваться действующим законодательством Российской Федерации, законами г. Москвы, подзаконными актами Российской Федерации, в том числе:
- Правилами поведения зрителей при проведении официальных спортивных соревнований, утвержденными постановлением Правительства Российской Федерации от 16 декабря 2013 г. № 1156;

- Правилами обеспечения безопасности при проведении официальных спортивных соревнований, утвержденными Постановлением Правительства Российской Федерации от 18.04.2014 г. №353 г.;
- Регламентом по организации и проведению физкультурных и спортивных мероприятий на территории Российской Федерации в условиях сохранения рисков распространения COVID - 19, утвержденного Министерством спорта Российской Федерации и Роспотребнадзором от 31.07.2020 г., с дополнениями и изменениями;
- Распоряжением Москомспорта от 02.10.2020 г. №291 с дополнениями и изменениями;
- Приказом Министерства здравоохранения Российской Федерации от 23 октября 2020 г. № 1144н «Об утверждении порядка организации оказания медицинской помощи лицам, занимающимся физической культурой и спортом (в том числе при подготовке и проведении физкультурных мероприятий и спортивных мероприятий), включая порядок медицинского осмотра лиц, желающих пройти спортивную подготовку, заниматься физической культурой и спортом в организациях и (или) выполнить нормативы испытаний (тестов) Всероссийского физкультурно-спортивного комплекса «Готов к труду и обороне» (ГТО)» и форм медицинских заключений о допуске к участию физкультурных и спортивных мероприятиях»;
3. Все матчи Первенства должны проводиться в строгом соответствии:
- «Временным положением о порядке организации и проведения массовых культурно-просветительных, театрально-зрелищных, спортивных и рекламных мероприятий в г. Москве», утвержденным распоряжением Мэра Москвы от 05.10.2000 г. № 1054-РМ.
- Порядком организации и проведения официальных физкультурных, спортивных и массовых спортивно-зрелищных мероприятий, а также официальных значимых физкультурных, спортивных и массовых спортивно-зрелищных мероприятий города Москвы, утвержденный постановлением Правительства Москвы от 30 августа 2011 г. № 390-ПП;
4. Дирекцией спортивного сооружения обязаны исключить доступ в судейскую комнату посторонних лиц и обеспечить безопасность бригады судей.

# ГЛАВА 15. МЕРЫ ПО ПРЕДОТВРАЩЕНИЮ ПРОТИВОПРАВНОГО ВЛИЯНИЯ НА РЕЗУЛЬТАТЫ ОФИЦИАЛЬНЫХ СПОРТИВНЫХ СОРЕВНОВАНИЙ

## Статья 56. Меры по предотвращению противоправного влияния на результаты официальных спортивных соревнований.

1. Противоправное влияние на результаты официальных спортивных соревнований не допускается. Предотвращение противоправного влияния на результаты официальных спортивных соревнований и борьба с ним осуществляются в соответствии с Федеральным законом № 329-ФЗ «О физической культуре и спорте в Российской Федерации», другими федеральными законами и иными нормативными правовыми актами Российской Федерации.

Меры по предотвращению противоправного влияния на результаты официальных спортивных соревнований и борьбе с ним включают в себя:

1) установление ответственности за противоправное влияние на результаты официальных спортивных соревнований;

2) применение спортивными федерациями санкций к спортсменам (в том числе спортивной дисквалификации спортсменов), спортивным судьям, тренерам, руководителям спортивных команд и другим участникам официальных спортивных соревнований за противоправное влияние на результаты этих соревнований;

3) установление запрета на участие в азартных играх в букмекерских конторах и тотализаторах путем заключения пари на официальные спортивные соревнования для спортсменов, для спортивных судей, для тренеров, для руководителей спортивных команд, для других участников официальных спортивных соревнований, а также применение спортивной дисквалификации спортсменов за нарушение этого запрета;

4) включение в дополнительные образовательные программы образовательных организаций, осуществляющих деятельность в области физической культуры и спорта, разделов о предотвращении противоправного влияния на результаты официальных спортивных соревнований и об ответственности за такое противоправное влияние;

5) проведение в средствах массовой информации и в сети "Интернет" пропаганды, направленной на предотвращение противоправного влияния на результаты официальных спортивных соревнований и борьбу с ним;

6) взаимодействие Москомспорта, ФХМ и правоохранительных органов в целях предотвращения противоправного влияния на результаты официальных спортивных соревнований и борьбы с ним;

## ГЛАВА 16.ИНФОРМАЦИОННАЯ ПОДДЕРЖКА СОРЕВНОВАНИЯ

### Статья 57. Интернет сайты спортивных школ и ФХМ

В период Соревнования хоккейные школы обязаны обеспечивать на всех страницах своих официальных сайтов в сети Интернет размещение баннерных ссылок на Официальный сайт Федерации хоккея г. Москвы.

## ГЛАВА 17. МАТЕРИАЛЬНО – ТЕХНИЧЕСКОЕ ОБЕСПЕЧЕНИЕ

### Статья 58. Материально – техническое обеспечение Соревнования

1. Материально–техническое обеспечение участников Соревнования осуществляется в соответствии с нормами расходов по финансовому обеспечению спортивных мероприятий, утвержденных Москомспортом, согласно смете расходов и в пределах выделяемых Москомспортом средств на проведение Соревнования.

**Приложение № 1**

**Кубок Федерации хоккея г. Москвы**
**среди команд 2014 г.р.**
**сезон 2022/2023**

Логотип СШ, СШОР

Дата_____

**Заявочный лист команды (_____ г.р.)**

| **Игровой номер** | **Амплуа** | **Фамилия, имя (полностью)** | **К/А** | **Дата рождения (дд.мм.гг.)** |
|---|---|---|---|---|
| | Вр. | | | |
| | Вр. | | | |
| | | | | |
| | | | | |
| | | | | |
| | | | | |
| | | | | |
| | | | | |
| | | | | |
| | | | | |
| | | | | |
| | | | | |
| | | | | |
| | | | | |
| | | | | |
| | | | | |
| | | | | |
| | | | | |
| | | | | |
| | | | | |
| | | | | |
| | | | | |
| | | | | |
| | | | | |
| | | | | |
| | | | | |
| | | | | |
| | | | | |
| | | | | |
| | | | | |

**ОФИЦИАЛЬНЫЕ ПРЕДСТАВИТЕЛИ:**

| **Фамилия, имя, отчество** | **Должность** |
|---|---|
| | Главный тренер |
| | Тренер |
| | |

_____ _____

Подпись Расшифровка

Заявка подается за 30 минут до начала матча

**Приложение № 2**

**Кубок Федерации хоккея г. Москвы**
**среди команд 2014 г.р.**
**сезон 2022/2023**

Логотип СШ, СШОР,

Дата_____

**Заявочный лист команды на матч (_____ г.р.)**

| **Игровой номер** | **Амплуа** | **Фамилия, имя (полностью)** | **К/А** | **Дата рождения (дд.мм.гг.)** |
|---|---|---|---|---|
| | Вр. | | | |
| | Вр. | | | |
| | | | | |
| | | | | |
| | | | | |
| | | | | |
| | | | | |
| | | | | |
| | | | | |
| | | | | |
| | | | | |
| | | | | |
| | | | | |
| | | | | |
| | | | | |
| | | | | |
| | | | | |
| | | | | |
| | | | | |
| | | | | |
| | | | | |
| | | | | |
| | | | | |
| | | | | |
| | | | | |
| | | | | |
| | | | | |
| | | | | |
| | | | | |
| | | | | |
| | | | | |

**ОФИЦИАЛЬНЫЕ ПРЕДСТАВИТЕЛИ:**

| **Фамилия, имя, отчество** | **Должность** |
|---|---|
| | Главный тренер |
| | Тренер |
| | |

_____ _____

Подпись Расшифровка

Заявка подается за 30 минут до начала матча

**Приложение № 3**
**(Форма – образец)**

**Ведомость ознакомления тренеров хоккейной школы с Правилами игры в хоккей, Регламентом и календарями соревнования**

Хоккейная школа _____
(указать полное название хоккейной школы)

| Фамилия, Имя, Отчество тренера | Команда | С правилами игры в хоккей и Регламентами соревнований проводимых ФХМ ознакомлен (Подпись) |
|---|---|---|
| | 2014 г.р. | |
| | | |
| | | |
| | | |

Директор хоккейной школы _____
(Ф.И.О. полностью)

М.П. _____
(Подпись)

**Приложение № 4**

**(Форма – образец)**

## Согласие родителей на участие ребенка в соревнованиях

Я _____
(Ф.И.О. родителя / законного представителя полностью)
родитель / законный представитель _____
(нужное подчеркнуть) (ФИО участника полностью)
(далее – «участник»), _____ года рождения, зарегистрированный по адресу:_____
_____,
добровольно соглашаюсь на участие моего ребенка (опекаемого) в
_____
(указать соревнование, в котором намерен участвовать участник)
(далее – «соревнования»).и при этом четко отдаю себе отчет в следующем:

1. Я принимаю всю ответственность за любую травму, полученную (мной) моим ребенком (опекаемым) по ходу соревнований, и не имею права требовать какой-либо компенсации за нанесение ущерба с организаторов соревнований.
2. В случае если во время соревнований с ребенком произойдет несчастный случай, прошу сообщить об этом _____
(указывается кому (ФИО) и номер телефона)
3. Я обязуюсь, что (я) мой ребенок будет следовать всем требованиям организаторов соревнований, связанным с вопросами безопасности.
4. Я самостоятельно несу ответственность за личное имущество, оставленное на месте проведения соревнований, и в случае его утери не имею право требовать компенсации.
5. В случае необходимости я готов воспользоваться медицинской помощью, представленной (мне) моему ребенку (опекаемому) организаторами соревнований.
6. С Положением о проведении соревнований ознакомлен.
7. Я согласен с тем, что выступление моего ребенка (опекаемого) и интервью с ним и / или со мной может быть записано и показано в средствах массовой информации, а так же записано и показано в целях рекламы без ограничений по времени и формату и без компенсации в отношении этих материалов.

_____ / _____ /
(подпись) (ФИО родителя / законного представителя)

«____» _____201__ г.

* Согласие оформляется родителем или законным представителем участника, который не достиг 18-летнего возраста

**Приложение № 5**

**СОГЛАСИЕ НА ОБРАБОТКУ ПЕРСОНАЛЬНЫХ ДАННЫХ (до 14 лет)**

Я, _____,

*(фамилия, имя, отчество, основной документ, удостоверяющий личность, и его реквизиты (номер, дата выдачи, выдавший орган),*

_____

*(адрес регистрации по месту жительства)*

являясь законным представителем _____

(фамилия, имя, отчество, основной документ, удостоверяющий личность, и его реквизиты (номер, дата выдачи, выдавший орган)

_____

(адрес регистрации по месту жительства)

принимаю решение о предоставлении персональных данных несовершеннолетнего, законным представителем которого я являюсь, в составе: фамилия, имя, отчество, изображение, пол, дата рождения, принадлежность к хоккейной школе, сведения о присвоении спортивных разрядов и спортивных званий, сведения о подтверждении выполнения норм и требований, необходимых для присвоения спортивных разрядов, сведения о прохождении спортсменом медицинских осмотров, результаты, достигнутые на официальных соревнованиях, сведения о спортивной дисквалификации, фамилия, имя, отчество тренера, сведения о хоккейных школах, в которых спортсмен проходил спортивную подготовку, и о продолжительности такой подготовки

и даю согласие на их обработку, включающую в себя любое действие (операцию) или совокупность действий (операций), совершаемых с использованием средств автоматизации или без использования таких средств с персональными данными, в том числе сбор, запись, систематизацию, накопление, хранение, уточнение (обновление, изменение), извлечение, использование, передачу (предоставление, доступ), обезличивание, блокирование, удаление, уничтожение

операторам персональных данных: Региональной общественной организации Федерация хоккея Москвы, место нахождения: город Москва, Рочдельская, 24а,

в целях: ведения реестра хоккеистов, упорядочения информации о хоккеистах и их переходах; организации официальных соревнований.

На срок до 30 апреля года, в котором несовершеннолетнему, законным представителем которого я являюсь, исполнится 22 года.

Я подтверждаю, что предоставленные мною персональные данные являются полными, актуальными и достоверными; я ознакомлен (а), что согласие на обработку персональных данных может быть отозвано на основании письменного заявления, составленного в произвольной форме; я обязуюсь своевременно извещать об изменении предоставленных персональных данных.

«_ _» _____ 20__ г.

_____

*(личная подпись законного представителя субъекта персональных данных) (инициалы, фамилия)*

**Приложение №6**

# Порядок определения наказаний Хоккеистов и представителей команд после совершения ими дисциплинарных нарушений в соревнованиях по хоккею, проводимых в г. Москве в сезоне 2022/2023

| Номер нарушения | Нарушение правил | Штраф (мин.) | Дисквалификация (количество матчей) |
|---|---|---|---|
| **1.** | **НАКАЗАНИЯ, НАКЛАДЫВАЕМЫЕ НА ХОККЕИСТА ЗА СЛЕДУЮЩИЕ НАРУШЕНИЯ ПРАВИЛ:** | | |
| 1.1. | Блокировка | 5+20 | 0-5 |
| | Задержка соперника клюшкой | | |
| | Запрещенный силовой прием (женский хоккей) | | |
| | Игра высоко поднятой клюшкой | | |
| | Неправильная атака соперника | | |
| | Подножка | | |
| | Толчок соперника клюшкой | | |
| | Удар соперника клюшкой | | |
| | Удар соперника локтем | | |
| 1.2. | Бросание клюшки или иных предметов | 5+20 | 1-6 |
| | Колющий удар клюшкой | | |
| | Удар головой | | |
| | Удар ногой | | |
| | Удар соперника концом клюшки | | |
| | Укус | | |
| 1.3. | Атака сзади | 5+20 | 0-5 |
| | Отсечение | | |
| | Подсечка | | |
| | Толчок соперника на борт | | |
| 1.4. | Атака в голову или шею | 5+20 | 0-5 |
| | Удар соперника коленом | | |
| **2.** | **ОСКОРБЛЕНИЕ СУДЕЙ** | | |
| **2.1.** | **Хоккеист, который:** | | |
| 2.1.1. | наказан вторым дисциплинарным штрафом в одном и том же матче или продолжает совершать действия, за которые он уже был наказан дисциплинарным штрафом | 20 | 1 |
| 2.1.2. | оспаривает удаление или использует непристойные, | 20 | 1 |

| | | | |
|---|---|---|---|
| | грубые или оскорбительные выражения в адрес судей на льду на игровой площадке или за ее пределами | | |
| **2.2.** | **Официальный представитель команды, который:** | | |
| 2.2.1. | использует непристойные, грубые или оскорбительные выражения в адрес судей на льду на игровой площадке или за ее пределами | 20 | 1-3 |
| **2.3.** | **Хоккеист или официальный представитель команды, который:** | | |
| 2.3.1. | бросает клюшку или замахивается клюшкой на судью, бросает любой предмет или шайбу в судью на льду или обливает водой судью на льду | 20 | 5-8 |
| 2.3.2. | совершает контакт с судьей на льду или применяет физическую силу против судьи на льду | 20 | 5-15 |
| 2.3.3. | намеренно и безответственно применяет силу любым способом или причиняет вред судье на льду | 20 | 5-15 |
| 2.3.4. | угрожает, наносит расовые или этнические оскорбления, плюет, пачкает своей или чужой кровью, или использует непристойные реплики сексуального характера в адрес судьи на льду | 20 | 1-5 |
| 2.3.5. | показывает какие-либо непристойные жесты или осуществляет действия в отношении судьи в любом месте Игровой площадки или за ее пределами до, во время или сразу после матча | 20 | 1-5 |
| **3.** | **НЕСПОРТИВНОЕ ПОВЕДЕНИЕ** | | |
| **3.1.** | **Хоккеист, который:** | | |
| 3.1.1. | покидает скамейку штрафников до истечения его штрафного времени, чтобы оспорить или подвергнуть сомнению решение судьи на льду | 2+20 | 2 |
| 3.1.2. | выбрасывает клюшку, ее часть или любой другой предмет за пределы игровой поверхности | 20 | 0-2 |
| 3.1.3. | замахивается клюшкой на другого хоккеиста во время конфронтации | 20 | 0-2 |
| **3.2.** | **Официальный представитель команды, который:** | | |
| 3.2.1. | упорствует в любых действиях, за которые на него уже ранее был наложен Малый скамеечный штраф | 20 | 1 |
| 3.2.2. | выходит на ледовую поверхность в любое время между началом и окончанием любого периода | 20 | 1 |
| 3.2.3. | находится на скамейке игроков и вмешивается в действия полевого игрока, выполняющего штрафной бросок, или пытается отвлечь его внимание, и бросок оказывается неудачным | 20 | 0 |
| 3.2.4. | безответственно подвергает опасности соперника, бросая клюшку или любую ее часть, или любой другой предмет в соперника (хоккеиста или официального представителя | 5+20 | 2 |

| | | | |
|---|---|---|---|
| | команды) | | |
| **3.3.** | **Хоккеист или официальный представитель команды, который:** | | |
| 3.3.1. | использует непристойные, грубые или оскорбительные выражения в адрес любого лица (кроме судей на льду) в любом месте Игровой площадки или за ее пределами до, во время или сразу после матча | 20 | 1 |
| 3.3.2. | угрожает, наносит расовые или этнические оскорбления, плюет, пачкает своей или чужой кровью, или использует непристойные реплики сексуального характера в адрес любого лица (кроме судей на льду) | 20 | 1-3 |
| 3.3.3. | находится за пределами ледовой поверхности, и бросает на лед клюшку или любой другой предмет | 2+20 | 1 |
| 3.3.4. | показывает какие-либо непристойные жесты или осуществляет действия в адрес любого лица (кроме судей на льду) в любом месте Игровой площадки до, во время или сразу после матча | 20 | 1-3 |
| 3.3.5. | замахивается клюшкой на зрителя, либо на любое другое лицо (кроме судьи на льду или соперника) | 20 | 1-3 |
| 3.3.6. | вступает в физическую конфронтацию со зрителем, предпринимает ответные действия в отместку или как-то иначе взаимодействует со зрителем | 20 | 3-5 |
| **4.** | **НАКАЗАНИЯ, НАКЛАДЫВАЕМЫЕ ПО ПРАВИЛУ «ДРАКИ ИЛИ ГРУБОСТЬ»** | | |
| **4.1.** | **На хоккеиста, который:** | | |
| 4.1.1. | Дерется | 5+20 | 0 |
| 4.1.2. | первым, в качестве третьего игрока, вступает в уже идущую драку | 20 | 1 |
| 4.1.3. | признан зачинщиком драки | 2+5+20 | 1-2 |
| 4.1.4. | признан зачинщиком драки до вбрасывания шайбы в начале матча или после окончании матча/периода | 2+5+20 | 1-3 |
| 4.1.5. | признан агрессором | 5+20 | 1-3 |
| 4.1.6. | признан агрессором до вбрасывания шайбы в начале матча или после окончании матча/периода | 5+20 | 1-5 |
| 4.1.7. | признан агрессором и зачинщиком одновременно в драке, до вбрасывания шайбы в начале матча или после окончания матча/периода | 2+5+10+20 | 1-5 |
| 4.1.8. | признанный зачинщиком драки, агрессором или одновременно зачинщиком и агрессором в драке на предыгровой разминке | 20 | 1-5 |
| 4.1.9. | дерется в подтрибунном помещении во время перерывов матча или после матча | 20 | 2-5 |

| | | | |
|---|---|---|---|
| 4.1.10. | Хватает или удерживает руками маску, шлем или волосы хоккеиста команды соперника | 5+20 | 0-2 |
| 4.1.11. | участвует или пытается участвовать в конфронтации после указания Главного судьи прекратить данные действия или препятствует Линейному судье в выполнении его обязанностей | 20 | 1-2 |
| 4.1.12. | использует блин для удара соперника в голову, шею или лицо (вратарь) | 5+20 | 1-5 |
| 4.1.13. | первым покинул скамейку игроков или скамейку для оштрафованных игроков, чтобы спровоцировать или вступить в драку или конфронтацию | 2+2+20 | 1-2 |
| 4.1.14. | следующим, после первого хоккеиста, покидает скамейку для оштрафованных игроков, чтобы спровоцировать или вступить в драку или конфронтацию | 2+20 | 1-3 |
| 4.1.15. | следующим, после первого хоккеиста, покидает скамейку игроков, чтобы спровоцировать или вступить в драку или конфронтацию | 10 | 1-2 |
| 4.1.16. | неожиданно бьет ничего не подозревающего соперника и наносит ему травму | 5+20 | 2-5 |
| **4.2.** | **На официального представителя команды, который:** | | |
| 4.2.1. | дерется на игровой площадке или за ее пределами | 20 | 3 |
| 4.2.2. | является Главным тренером команды, чей Хоккеист первым покинул скамейку запасных Игроков или штрафников во время драки или конфронтации | - | 1-2 |
| 4.2.3. | является Главным тренером команды, чей Хоккеист признан зачинщиком драки до начала или после окончании периода или дополнительного времени матча | - | 0-3 |
| **5.** | **ДОПОЛНИТЕЛЬНЫЕ НАКАЗАНИЯ НА ХОККЕИСТОВ ИЛИ ОФИЦИАЛЬНЫХ ПРЕДСТАВИТЕЛЕЙ КОМАНД:** | | |
| **5.1.** | **Хоккеист или официальный представитель команды, наказанный в ОДНОМ матче**: | | |
| 5.1.1. | вторым и каждым последующим Дисциплинарным штрафом до конца матча (20 минут) | 20 | 1 |
| 5.1.2. | вторым и каждым последующим Большим штрафом плюс автоматически Дисциплинарным штрафом до конца матча (5 минут + 20 минут) | 5+20 | 1 |
| **5.2.** | **Хоккеист или официальный представитель команды, наказанный в РАЗНЫХ матчах:** | | |
| 5.2.1 | третьим и каждым последующим Дисциплинарным штрафом (10 минут) в разных матчах | 10 | 1 |
| 5.2.2. | вторым и каждым последующим Дисциплинарным штрафом до конца матча (20 минут) или Большим штрафом плюс автоматически Дисциплинарным штрафом до конца матча (5 минут + 20 минут) | 20 | 1 |

| | | | |
|---|---|---|---|
| 5.2.3. | первым, в качестве третьего игрока, вступает в уже идущую драку повторно в сезоне | 20 | 2 |
| 5.2.4. | за драку без определения зачинщика в драке | 5+20 | 1 |
| 5.2.5. | если в драке Хоккеист противоположной команды определен как зачинщик | 5+20 | 0 |
| 5.2.6. | признан зачинщиком драки повторно в сезоне | 2+5+20 | 1 |
| 5.2.7. | признан зачинщиком драки до вбрасывания шайбы в начале матча или после окончании матча/периода повторно в сезоне | 2+5+20 | 3 |
| 5.2.8. | признан агрессором повторно в сезоне | 5+20 | 3 |
| 5.2.9. | признан агрессором до начала матча или после окончания матча/периода повторно в сезоне | 5+20 | 5 |
| 5.2.10 | признан агрессором и зачинщиком в драке повторно в сезоне | 2+5+10+20 | 5 |
| 5.2.11. | признанный зачинщиком драки, агрессором или одновременно зачинщиком и агрессором в драке на предыгровой разминке повторно в сезоне | 20 | 10 |
| 5.2.12. | дерется в подтрибунном помещении во время перерывов матча или после матча повторно в сезоне | 20 | 10 |
| 5.2.13. | первым покинул скамейку игроков или скамейку для оштрафованных игроков повторно в сезоне | 2+2+20 | 3 |
| 5.2.14. | следующим, после первого Хоккеиста, покидает скамейку для оштрафованных игроков, чтобы спровоцировать или вступить в драку или конфронтацию повторно в сезоне | 2+20 | 5 |
| 5.2.15. | следующим, после первого хоккеиста, покидает скамейку игроков, чтобы спровоцировать или вступить в драку или конфронтацию повторно в сезоне | 10 | 2 |

**Приложение № 7**

Рисунок №1

ИИХФ рекомендует соорудить и установить на каждой арене облегченные борта-барьеры, которые:

- быстро и легко устанавливаются и снимаются,
- высота - 10 см, толщина - 5 см,
- подпорки не устанавливаются, чтобы шайба могла свободно скользить по борту,
- борта образуют сплошной барьер, идущий от стационарных бортов от одной стороны катка до противоположной,
- используется упрощенный механизм сочленения таких бортов,
- материал: дерево, дюраль, фиберглас или старый пожарный шланг.

Рис. 1

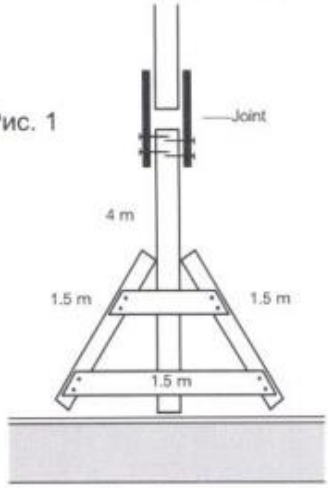


**Боковой борт** (вид сверху)

Чтобы шайба постоянно оставалась в игре, рекомендуется сооружение "углового борта". Конструкция должна иметь те же размеры, что и борта, установленные вдоль синих линий. Схема конструкций показана на Рис. 1 и 2.

Рис. 2

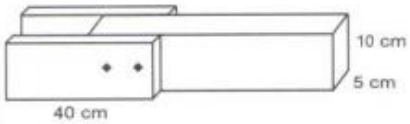


**Сочленение** (вид сбоку)

Рисунок№2

**Игровые зоны поперек поля**

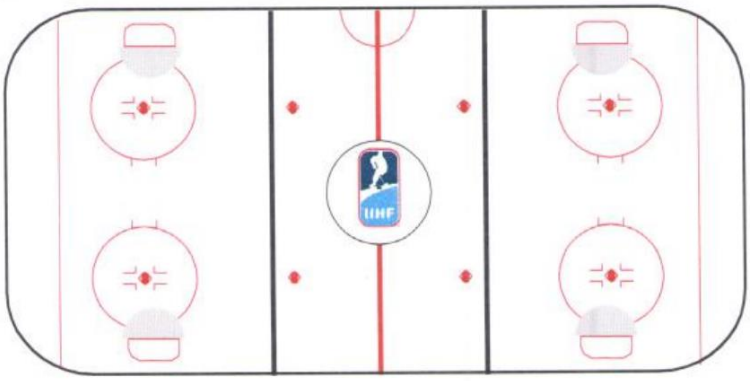

**Приложение № 8**

**(Форма – образец)**

**Ведомость ознакомления тренеров хоккейной школы и законных представителей хоккеистов с Всемирным антидопинговым кодексом и списком запрещенных препаратов**

Хоккейная школа/команда

_____

(указать полное название хоккейной школы)

| Фамилия, имя, отчество законного представителя хоккеиста | С Всемирным антидопинговым кодексом и списком запрещенных препаратов<br>ознакомлен (подпись) |
|---|---|
| | |
| | |
| | |
| | |
| | |
| | |
| | |
| | |
| | |
| | |

Директор хоккейной школы _____

(Ф.И.О. полностью)

Тренер хоккейной команды _____

(Ф.И.О. полностью)

М.П. _____(Подпись)

**Приложение № 9**

Я **ЗАЯВЛЕНИЕ НА РАЗМЕЩЕНИЕ ПЕРСОНАЛЬНЫХ ДАННЫХ НА САЙТЕ И В СОЦИАЛЬНЫХ СЕТЯХ**
**(до 14 лет)**

Я, _____,
(фамилия, имя, отчество, основной документ, удостоверяющий личность, и его реквизиты (номер, дата выдачи, выдавший орган),
_____
_____
(адрес регистрации по месту жительства)
являясь законным представителем
_____
(фамилия, имя, отчество, основной документ, удостоверяющий личность, и его реквизиты (номер, дата выдачи, выдавший орган)
_____
____
(адрес регистрации по месту жительства
прошу разместить на сайте Региональной Общественной организации Федерация хоккея Москвы, место нахождения: 123022, город Москва, улица Рочдельская, дом 24 а, адрес сайта в сети Интернет: http://fhmoscow.com/ (далее – «Сайт»), следующие персональные данные несовершеннолетнего, законным представителем которого я являюсь: фамилия, имя, отчество, изображение, дата рождения, возраст, гражданство, рост, вес, хват, амплуа, участие в спортивных соревнованиях, хоккейные команды, за которые зарегистрирован или был зарегистрирован как участник официальных соревнований, а также периоды, когда был зарегистрирован за хоккейной командой, количество матчей, очки, среднее количество очков за матч, голы, передачи, показатель полезности, штрафное время, заявки, отзаявки.

Персональные данные размещаются в целях информационного обеспечения спортивных соревнований по хоккею, в том числе для информационного обеспечения хоккейных школ, хоккейных клубов, тренеров, спортивных судей, болельщиков.

Я уведомлен о том, что размещение мной (по моей просьбе) перечисленных выше персональных данных на Сайте предоставляет доступ к ним неограниченному кругу лиц; я подтверждаю, что размещаю (прошу разместить) персональные данные на Сайте свободно, своей волей и в интересах представляемого; я подтверждаю, что предоставленные мною персональные данные являются актуальными и достоверными; я ознакомлен с тем, что по моему требованию представленные персональные данные в любое время должны быть исключены из содержания Сайта; я обязуюсь своевременно извещать об изменении предоставленных персональных данных.

«__» _____ 20__ г.
_____
*(личная подпись законного представителя субъекта персональных данных) (инициалы, фамилия)*

**Приложение № 10**

**(Форма – образец)**

**Ведомость ознакомления законных представителей хоккеистов с Регламентом соревнований**

Хоккейная школа/команда

_____

(указать полное название хоккейной школы)

| Фамилия, имя, отчество законного представителя хоккеиста | С Регламентом соревнований ознакомлен (подпись) |
|---|---|
| | |
| | |
| | |
| | |

Тренер хоккейной команды _____

(Ф.И.О. полностью)

М.П. _____(Подпись)

**Приложение №11**

## СОГЛАСИЕ НА ОБРАБОТКУ ПЕРСОНАЛЬНЫХ ДАННЫХ (тренера)

Я,

_____,

*(фамилия, имя, отчество, основной документ, удостоверяющий личность, и его реквизиты (номер, дата выдачи, выдавший орган),*

_____

*(адрес регистрации по месту жительства)*

принимаю решение о предоставлении своих персональных данных в составе**:** фамилия, имя, отчество, изображение, пол, дата рождения, принадлежность к хоккейной школе, сведения о присвоении спортивных разрядов и спортивных званий, сведения о подтверждении выполнения норм и требований, необходимых для присвоения спортивных разрядов, сведения о прохождении тренером медицинских осмотров, результаты, достигнутые на официальных соревнованиях, сведения о спортивной дисквалификации, сведения о хоккейных школах, в которых тренер проходил спортивную подготовку, и о продолжительности такой подготовки и даю согласие на их обработку, включающую в себя любое действие (операцию) или совокупность действий (операций), совершаемых с использованием средств автоматизации или без использования таких средств с персональными данными, в том числе сбор, запись, систематизацию, накопление, хранение, уточнение (обновление, изменение), извлечение, использование, передачу (предоставление, доступ), обезличивание, блокирование, удаление, уничтожение операторам персональных данных: Региональной общественной организации Федерация хоккея Москвы, место нахождения: город Москва, Рочдельская, 24 а, в целях: ведения реестра тренеров, упорядочения информации о тренерах.

Я подтверждаю, что предоставленные мною персональные данные являются полными, актуальными и достоверными; я ознакомлен (а), что согласие на обработку персональных данных может быть отозвано на основании письменного заявления, составленного в произвольной форме; я обязуюсь своевременно извещать об изменении предоставленных персональных данных.

«___» _____ 20__ г. _____

*(личная подпись субъекта персональных данных) (инициалы, фамилия)*

С дачей согласия на обработку персональных данных согласен (а):

«___» _____ 20__ г. _____

*(личная подпись субъекта персональных данных) (инициалы, фамилия)*

**Приложение №12**

**ЗАЯВЛЕНИЕ НА РАЗМЕЩЕНИЕ ПЕРСОНАЛЬНЫХ ДАННЫХ НА САЙТЕ И В СОЦИАЛЬНЫХ СЕТЯХ**
**(тренера)**

Я, _____,
(фамилия, имя, отчество, основной документ, удостоверяющий личность, и его реквизиты (номер, дата выдачи, выдавший орган),
_____
_____
(адрес регистрации по месту жительства)

прошу разместить на сайте Региональной Общественной организации Федерация хоккея Москвы, место нахождения: 123022, город Москва, улица Рочдельская, дом 24 а, адрес сайта в сети Интернет: http://fhmoscow.com/ (далее – «Сайт»), следующие персональные данные: фамилия, имя, отчество, изображение, дата рождения, возраст, гражданство, рост, вес, участие в спортивных соревнованиях, хоккейные команды, за которые зарегистрирован или был зарегистрирован как участник официальных соревнований, а также периоды, когда был зарегистрирован за хоккейной командой, количество матчей.

Персональные данные размещаются в целях информационного обеспечения спортивных соревнований по хоккею, в том числе для информационного обеспечения хоккейных школ, хоккейных клубов, тренеров, спортивных судей, болельщиков.

Я уведомлен о том, что размещение мной (по моей просьбе) перечисленных выше персональных данных на Сайте предоставляет доступ к ним неограниченному кругу лиц; я подтверждаю, что размещаю (прошу разместить) персональные данные на Сайте свободно, своей волей; я подтверждаю, что предоставленные мною персональные данные являются актуальными и достоверными; я ознакомлен с тем, что по моему требованию представленные персональные данные в любое время должны быть исключены из содержания Сайта; я обязуюсь своевременно извещать об изменении предоставленных персональных данных.

«__» _____ 20__ г.
_____
*(личная подпись субъекта персональных данных)*
*(инициалы, фамилия)*

**Приложение №13**

**Приложение № 14**

**(Форма – образец)**
Гарантийное письмо от родителей

В Комитет по проведению соревнований
Федерации хоккея г. Москвы

Гарантийное письмо

Настоящим _____и / или _____ (далее – родители/ законные представители) подтверждаем, что наш сын (дочь) / опекаемый(ая) _____,
_____ года рождения *(указать дату и год рождения)* никогда не принимал(а) участия в официальных спортивных соревнованиях по хоккею за какую-либо спортивную школу по хоккею и / или какой-либо хоккейный клуб.

_____ / _____ /
(подпись) (ФИО родителя / законного представителя)

«____» _____20__ г.

**Приложение № 15**

**(Форма – образец)**

**Список юниоров имеющих контракт юниора/распорядительный акт Хоккейной школы о зачислении в Хоккейную школу.**

Хоккейная школа/команда

_____

(указать полное название хоккейной школы)

| Фамилия, имя, отчество хоккеиста | Дата заключения контракта | Номер и дата распорядительного акта хоккейной школы |
|---|---|---|
| | | |
| | | |
| | | |
| | | |

Директор хоккейной школы _____

(Ф.И.О. полностью)

_____

(подпись)